WOLTA®

RU **СВЕТИЛЬНИКИ СЕРИИ WDL-GU10 ПОД СВЕТОДИОДНЫЕ ЛАМПЫ С ЦОКОЛЕМ GU10**

Руководство по монтажу и эксплуатации

НАЗНАЧЕНИЕ

Светильники серии WDL-GU10 торговой марки WOLTA® под светодиодные лампы с цоколем GU10 предназначены для акцентного освещения торговых помещений, баров, ресторанов, автосалонов, бутиков, экспозиций и музеев, а также для декоративной подсветки интерьеров. Используются в однофазных сетях переменного тока с напряжением 230В частотой 50 Гц. Светильники сертифицированы и соответствуют всем необходимым требованиям, предъявляемым к данному типу оборудования. Качество электроэнергии должно соответствовать ГОСТ 32144-2013. Питающая сеть должна быть защищена от коммутационных и грозовых импульсных помех. Продукция соответствует требованиям Технических регламентов Таможенного союза: ТР ТС 004/2011, ТР ТС 020/2011 и ТР ЕАЭС 037/2016.

КОМПЛЕКТАЦИЯ

Светильник в сборе; инструкция по эксплуатации; упаковка (лампа в комплект не входит).

ТРЕБОВАНИЯ К БЕЗОПАСНОСТИ

1. Работы по установке и обслуживанию светильника можно проводить только убедившись в том, что питание сети отключено. Перед установкой убедитесь в наличии защитного устройства в сети (автоматический выключатель, предохранитель).
2. При эксплуатации необходимо располагать светильник и электропроводку вдали от химически активной среды, горючих и легковоспламеняющихся предметов и поверхностей.
3. Регулярно проверяйте все электрические соединения и целостность проводки. Запрещено подключение и использование светильника при поврежденной проводке, с треснувшим корпусом или оптикой.
4. Запрещается эксплуатация светильника с поврежденным корпусом или рассеивателем.
5. При обнаружении неисправности, обесточьте светильник и обратитесь к квалифицированному специалисту для выявления причины.
6. Эксплуатация светильника должна производиться в соответствии с «Правилами технической эксплуатации электроустановок потребителей».

МОНТАЖ И ПОДКЛЮЧЕНИЕ

Во избежание ошибок при установке и использовании, обратитесь к квалифицированному специалисту.
1. Распакуйте светильник и убедитесь в его целостности.
2. Для крепления встраиваемого светильника выполните разметку на потолке и подготовьте врезное отверстие (Рис. 1).
3. Подсоедините питающие провода к клеммной колодке (в комплект не входит).
4. Вставьте лампу в светильник (лампы в комплект не входят).
5. Присоедините патрон к цоколю лампы.
6. Установите светильник в потолок.

УХОД ЗА СВЕТИЛЬНИКОМ

В процессе эксплуатации светильника на его поверхности может скапливаться пыль, что уменьшает его потребительские свойства. Для очистки наружной поверхности светильника можно использовать мягкую ткань, смоченную водой, с применением нейтральных моющих средств. Не использовать для очистки растворители и другие агрессивные химикаты. Дополнительных мер обслуживания не требуется.

УТИЛИЗАЦИЯ

Светильники серии WDL-GU10 относятся к IV классу отходов (малоопасные отходы) и подлежат утилизации специализированными лицензированными организациями. Упаковочный полиэтилен: идентификатор согласно ISO 1043 (97/129/EC) — 4 PELD, упаковочная коробка: идентификатор согласно ISO 1043 (97/129/EC) — 20 PAP.

ТРАНСПОРТИРОВКА И ХРАНЕНИЕ

Транспортировка и хранение светильника должны происходить при температуре окружающей среды от –25 до +45°С и относительной влажности воздуха не более 80%. Хранение и транспортировка светильника должны осуществляться только в заводской упаковке.
В процессе транспортировки и хранения не допускается воздействие на светильник и его упаковку нефтепродуктов, агрессивных веществ и сред, а также механических нагрузок. Включение светильника возможно через час после транспортирования при отрицательной температуре.

ГАРАНТИЙНЫЕ ОБЯЗАТЕЛЬСТВА

Гарантийный срок эксплуатации светильников составляет 2 года с момента продажи, при условии соблюдения потребителем правил транспортирования, хранения, монтажа и эксплуатации. Неправильное хранение, монтаж или эксплуатация светильника влечет за собой лишение гарантии. В случае обнаружения неисправности, произошедшей не по вине Покупателя, необходимо обратиться в организацию, продавшую светильник, до истечения гарантийного срока. Возврат и замена светильника производятся только при наличии целой упаковки, полной комплектации и отсутствии механических повреждений. Гарантийные обязательства выполняются Продавцом только при наличии у Покупателя кассового чека или другого документа, подтверждающего продажу. Гарантия не распространяется на изделия, повреждённые в результате:
- контакта продукта с жидкостями;
- механического воздействия и иного повреждения.

К механическим повреждениям относятся нарушения целостности светильника (корпуса, рассеивателя) под воздействием кинетической энергии. В случае самостоятельного вскрытия светильника, гарантия утрачивает силу.Гарантийные обязательства не признаются в отношении изменения оттенков окрашенных поверхностей и пластиковых частей в процессе эксплуатации. Подробную информацию о замене неисправного светильника в гарантийный период Вы можете получить по телефону: +7 (495) 532-23-23.
Примечание: Производитель оставляет за собой право вносить в конструкцию и комплектацию изделия технические изменения и усовершенствования, не ухудшающие технические характеристики изделия, в любое время и без предварительного уведомления.

ДАТА ИЗГОТОВЛЕНИЯ

Указана на упаковке или корпусе светильника.

СЕРТИФИКАЦИЯ

Товар сертифицирован согласно действующим Техническим Регламентам Таможенного Союза. Информация о сертификации нанесена на маркировке. Информацию о номере и сроке действия сертификата продукции вы можете получить на сайте www.wolta.ru.

ИНФОРМАЦИЯ ОБ ИЗГОТОВИТЕЛЕ

Изготовитель: Нинбо Юсинг Лайтинг Ко., Лтд. Адрес: № 1199 Минггуанг Роуд, Джианшан таун, Инчжоу, Нинбо, Китай (NINGBO YUSING LIGHTING CO., LTD. Address: 1199 Mingguang Road, Jiangshan town, Yinzhou, Ningbo, China). Сделано в Китае. Импортер: ООО «Вольта». Адрес: Российская Федерация, 197198, г. Санкт-Петербург, ул. Ждановская, д. 45 литера А, помещение 60-Н, офис 14, тел.: +7 (495) 532-23-23. Импортер в Республику Беларусь: ООО «СИЛАМП», 220007, г. Минск, ул. Володько 24а, к. 411-27, тел.: +375 172220429. ООО «ОМА», 223021, Минский р-н, Щомыслицкий с/с, 107-11, р. д. Дворицкая Слобода. ООО «Метамакс», 223060, Минский район, 11км Могилевского шоссе, АБК ООО «Аэролла», каб. 27. ООО «Анкрон» Республика Беларусь, 220004, г. Минск, ул. Кальварийская, д. 21/3, пом. № 164, 165. Уполномоченное изготовителем лицо: ООО «Вольта». Адрес: Российская Федерация, 197198, г. Санкт-Петербург, ул. Ждановская, д. 45 литера А, помещение 60-Н, офис 14, www.wolta.ru. Номер партии, месяц и год изготовления — см. на корпусе изделия.

ТЕХНИЧЕСКИЕ ПАРАМЕТРЫ (ТЕХНИКАЛЫҚ ПАРАМЕТРЛЕР)

Серия, RU	**Сериясы, KZ**	**WDL-GU10**	**WDL-GU10**	**WDL-GU10**	**WDL-GU10**	**WDL-GU10**	**WDL-GU10**	**WDL-GU10**	**WDL-GU10**	**WDL-GU10**	**WDL-GU10**	**WDL-GU10**	**WDL-GU10**
Артикул	**Моделі**	**WDL-MR11/01BL-R**	**WDL-MR11/01W-R**	**WDL-MR11/01BL-S**	**WDL-MR11/01W-S**	**WDL-MR11/02BL-R**	**WDL-MR11/02W-R**	**WDL-MR11/03BL-R**	**WDL-MR11/03W-R**	**WDL-MR11/04BL-R**	**WDL-MR11/04W-R**	**WDL-MR11/05BL-R**	**WDL-MR11/05W-R**
Тип светильника	**Шамның түрі**	**встраиваемый**	**встраиваемый**	**встраиваемый**	**встраиваемый**	**встраиваемый**	**встраиваемый**	**встраиваемый**	**встраиваемый**	**встраиваемый**	**встраиваемый**	**встраиваемый**	**встраиваемый**
Тип монтажа	**Орнату түрі**	**встраиваемый**	**встраиваемый**	**встраиваемый**	**встраиваемый**	**встраиваемый**	**встраиваемый**	**встраиваемый**	**встраиваемый**	**встраиваемый**	**встраиваемый**	**встраиваемый**	**встраиваемый**
Цоколь	Патрон	GU10	GU10	GU10	GU10	GU10	GU10	GU10	GU10	GU10	GU10	GU10	GU10
Тип лампы	Шам түрі	MR11	MR11	MR11	MR11	MR11	MR11	MR11	MR11	MR11	MR11	MR11	MR11
Max мощность, Вт	Максималды қуат, Вт	20	20	20	20	20	20	20	20	20	20	20	20
Тип напряжения	Кернеу түрі	AC	AC	AC	AC	AC	AC	AC	AC	AC	AC	AC	AC
Номинальное напряжение, В	Номиналды кернеу, В	230	230	230	230	230	230	230	230	230	230	230	230
Диапазон входного напряжения, В	Кіріс кернеуінің диапазоны, В	220-240	220-240	220-240	220-240	220-240	220-240	220-240	220-240	220-240	220-240	220-240	220-240
Частота, Гц	Жиілігі, Гц	50	50	50	50	50	50	50	50	50	50	50	50
Степень защиты	Қорғау дәрежесі	IP20	IP20	IP20	IP20	IP20	IP20	IP20	IP20	IP20	IP20	IP20	IP20
Климатическое исполнение	Климаттық орындалуы	УХЛ4	УХЛ4	УХЛ4	УХЛ4	УХЛ4	УХЛ4	УХЛ4	УХЛ4	УХЛ4	УХЛ4	УХЛ4	УХЛ4
Диапазон рабочих температур, °С	Жұмыс температурасының диапазоны, °С	+1..+45	+1..+45	+1..+45	+1..+45	+1..+45	+1..+45	+1..+45	+1..+45	+1..+45	+1..+45	+1..+45	+1..+45
Нормируемая предельно допустимая температура окружающей среды, ta, °С	Қоршаған ортаның нормаланатын шекті рұқсат тілетін температурасы, ta, °С	45	45	45	45	45	45	45	45	45	45	45	45
Класс защиты	Қорғау сыныбы	II	II	II	II	II	II	II	II	II	II	II	II
Размеры, мм	Өлшемдері, мм	D75x22	D75x22	D75x75x22	D75x75x22	D65x29	D65x29	D70x38	D70x38	D70x22	D70x22	D77x22	D77x22
Размеры установочного отверстия, мм	Орнату тесігінің өлшемдері, мм	D65	D65	D65	D65	D55	D55	D60	D60	D50	D50	D50	D50
Масса, кг	Салмағы, кг	0,065	0,065	0,075	0,075	0,04	0,04	0,04	0,04	0,038	0,038	0,06	0,06
Материал корпуса	Корпус материалы	алюминий	алюминий	алюминий	алюминий	алюминий	алюминий	алюминий	алюминий	алюминий	алюминий	алюминий	алюминий
Материал патрона	Шамның негізгі материалы	керамика	керамика	керамика	керамика	керамика	керамика	керамика	керамика	керамика	керамика	керамика	керамика
Форма корпуса	Дене пішіні	круг/шеңбер	круг/шеңбер	квадрат/шаршы	квадрат/шаршы	круг/шеңбер	круг/шеңбер	круг/шеңбер	круг/шеңбер	круг/шеңбер	круг/шеңбер	круг/шеңбер	круг/шеңбер
Цвет корпуса	Корпустың түсі	черный матовый/ қара күңгірт	белый матовый/ ақ күңгірт	черный матовый/ қара күңгірт	белый матовый/ ақ күңгірт	черный матовый/ қара күңгірт	белый матовый/ ақ күңгірт	черный матовый/ қара күңгірт	белый матовый/ ақ күңгірт	черный матовый/ қара күңгірт	белый матовый/ ақ күңгірт	черный матовый/ қара күңгірт	белый матовый/ ақ күңгірт
Срок гарантии, лет	Кепілдік мерзімі, жыл	2	2	2	2	2	2	2	2	2	2	2	2

* — (RU) Диапазон напряжения питания, а также другие электротехнические и светотехнические характеристики будут зависеть от применяемых ламп. ТМ WOLTA® рекомендует применять светодиодные лампы WOLTA®. Светильник не содержит индуктивных элементов и конденсаторов. Нормируемая максимальная рабочая температура (обмотки), tw, С° и нормируемая максимальная рабочая температура (конденсатора), tc, С° применяемых ламп не должна превышать: tw — 80 °С, ta — 75°С. ** — Может зависеть от применяемой лампы.
(KZ) Қуат кернеуінің диапазоны, сондай-ақ басқа электр және жарық сипаттамалары қолданылатын шамдарға байланысты болады. ТМ WOLTA® жарықдиодты шамдарын қолдануды ұсынады. Шамда индуктивті элементтер мен конденсаторлар жоқ. Қолданылатын шамдардың нормаланған максималды жұмыс температурасы (орамалар), tw, С° және нормаланған максималды жұмыс температурасы (конденсатор), tc, С° аспауы керек: tw — 80 °С, ta — 75°С. ** — қолданылатын шамға байланысты болуы мүмкін.

KZ

WDL-GU10 СЕРИЯЛЫ ШАМДАР GU10 НЕГІЗІ БАР ЖАРЫҚДИОДТЫ НЕМЕСЕ ГАЛОГЕНДІК ШАМНЫҢ АСТЫНДА

Орнату және пайдалану жөніндегі нұсқаулық

ТАҒАЙЫНДАУ

WOLTA® брендінің WDL-GU10 сериялы шамдары GU10 жарықдиодты шамдары сауда орындарын, барларды, мей рамханаларды, автосалондарды, бутиктерді, экспозициялар мен мұражайларды екпінді жарықтандыруға, сондай-ақ интерьерді сәндік жарықтан дыруға арналған. Кернеуі 230В 50 Гц болатын бір фазалы айнымалы ток желілерінде қолданылады. Шамдар сертификатталған және жабдықтың осы түріне қойылатын барлық қажетті талаптарға сәйкес келеді. Электр энергиясының сапасы ГОСТ 32144-2013 сәйкес болуы тиіс. Қоректендіруші желі коммутациялық және найзағай импульстік кедергілер-ден қорғалуы-тиіс. Өнім Кеден одағының техникалық регламенттерінің талаптарына сәйкес келеді: TR CU 004/2011, TR CU 020/2011 және TR EAEU 037/2016.

ЖИНАҚТАУ

Құрастыру шамы; пайдалану жөніндегі нұсқаулық; орау (шам жинаққа кірмейді).

ҚАУІПСІЗДІККЕ ҚОЙЫЛАТЫН ТАЛАПТАР

1. Шамды орнату және техникалық қызмет көрсету жұмыстары желінің қуаты өшірілгеніне көз жеткізу арқылы ғана жүзеге асырылуы мүмкін. Орнатпас бұрын желі-де қорғаныс құрылғысының бар екеніне көз жеткізіңіз (ажыратқыш, сақтандырғыш).
2. Пайдалану кезінде шамдар мен электр сымдарын химиялық белсенді ортадан, жанғыш және тез тұтанатын заттар мен бет-терден алыс орналастыру қажет.
3. Барлық электр қосылымдары мен сымдардың тұтастығын үнемі тексеріп отырыңыз. Жарылған корпусы немесе оптикасы бар зақымдалған сымдар үшін.
4. Зақымдалған корпусы немесе диффузоры бар шамды пайдалануға тыйым салынады.
5. Егер ақаулық анықталса, шамды өшіріп, себебін анықтау үшін білікті маманға хабарласыңыз.
6. Шамды пайдалану «Тұтынушылардың электр қондырғыларын техникалық пайдалану Ережелеріне» сәйкес жүргізілуі керек.

ОРНАТУ ЖӘНЕ ҚОСУ

Орнату және пайдалану кезінде қателерді болдырмау үшін білікті маманға хабарласыңыз.
1. Шамды ашыңыз және оның тұтастығына көз жеткізіңіз.
2. Кіріктірілген шамды бекіту үшін төбені белгілеп, тесік дайындаңыз (Сурет. 1).
3. Қуат сымдарын терминал блогына қосыңыз (жинаққа кірмейді).
4. Шамды шамға салыңыз (шамдар жинаққа кірмейді).
5. Розетканы шамның негізіне бекітіңіз.
6. Шамды төбеге орнатыңыз.

ШАМҒА КҮТІМ ЖАСАУ

Шамды пайдалану кезінде оның бетінде шаң жиналуы мүмкін, бұл оның тұтынушылық қасиеттерін азайтады. Шамның сыртқы бетін тазалау үшін бейтарап жуу құралдарын қолдана отырып, сумен суланған жұмсақ матаны пайдалануға болады. Тазалау үшін еріткіштерді және басқа агрессивті химикаттарды пайдаланбаңыз. Қосымша қызмет көрсету шаралары талап етілмейді.

КӘДЕГЕ ЖАРАТУ

WDL-GU10 серияларының шамдары қалдықтардың IV класына (қауіптілігі төмен қалдықтар) жатады және мамандандырылған лицензи-ясы бар ұйымдар кәдеге жаратуға жатады: Идентификатор ISO 1043 (97/129/EC) — 4 PELD, картон қорап: ID ISO 1043 (97/129/EC) бойынша — 20 PAP.

ТАСЫМАЛДАУ ЖӘНЕ САҚТАУ

Шамдарды тасымалдау және сақтау қоршаған ортаның температурасы –25-тен +45°С-қа дейін және ауаның салыстырмалы ылғалдылығы 80% — дан аспауы тиіс. Шамды сақтау және тасымалдау тек зауыт қаптамасында жүзеге асырылуы тиіс. Тасы-малдау және сақтау процесінде шамға және оның қаптамасына мұнай өнімдерінің, агрессивті заттар мен ортаның, сондай-ақ механикалық жүктемелердің әсер етуіне жол берілмейді. Шамды қосу кері температурада тасымалданғаннан кейін бір сағат-тан кейін мүмкін.

КЕПІЛДІК МІНДЕТТЕМЕЛЕР

Шамдарды пайдаланудың кепілдік мерзімі тұтынушы тасымалдау, сақтау, монтаждау және пайдалану ережелерін сақтаған жағдайда сату сәтінен бастап 2 жылды құрайды. Шамды дұрыс сақтамау, монтаждау немесе пайдалану кепілдіктен айыруға әкеп соғады. Сатып алушының кінәсінен болмаған ақаулықтар анықталған жағдайда, кепілдік мерзімі аяқталғанға дейін шам сататын ұйымға жүгіну қажет. Шамды қайтару және ауыстыру тұтас қаптама, толық жинақтау және механикалық зақымданулар болмаған кезде ғана жүргізіледі. Сатушы кепілдік міндеттемелерді сатып алушыда кассалық чек немесе сатуды растайтын басқа құжат болған кезде ғана орындайды. Кепілдік нәтижесінде зақымдалған бұйымдарға таратылмайды:

- өнімнің сұйықтық байланыстары;
- механикалық әсер ету және өзге де зақымдану.

Механикалық зақымдануларға кинетикалық энергияның әсерінен шамның (корпус, шашыратқыш, шағылыстырғыш) бүтіндігінің бұзылуы жатады.
Жарық диодты шамды өз бетінше ашқан жағдайда кепілдік күшін жояды. Кепілдік міндеттемелер пайдалану процесінде бо-ялған беттердің реңктері мен пластикалық бөлшектердің өзгеруіне қатысты танылмайды. Ақаулы шамды ауыстыру туралы толық ақпаратты сіз телефон арқылы ала аласыз: +7 (495) 532-23-23.
Ескертпе: Өндіруші кез келген уақытта және алдын ала ескертусіз өнімнің техникалық сипаттамаларын бұзбайтын өнімнің ди-зайны мен конфигурациясына техникалық өзгерістер мен жақсартулар енгізу құқығын өзіне қалдырады.

ДАЙЫНДАЛҒАН КҮНІ

Шамның қаптамасында немесе корпусында көрсетілген.

СЕРТИФИКАТТАУ

Тауар кеден одағының қолданыстағы техникалық регламенттеріне сәйкес сертификатталған. Сертификаттау туралы ақпарат таң-балауда көрсетілген. Өнім сертификатының нөмірі мен қолданылу мерзімі туралы ақпаратты Сіз сайттан ала аласыз www.wolta.ru.

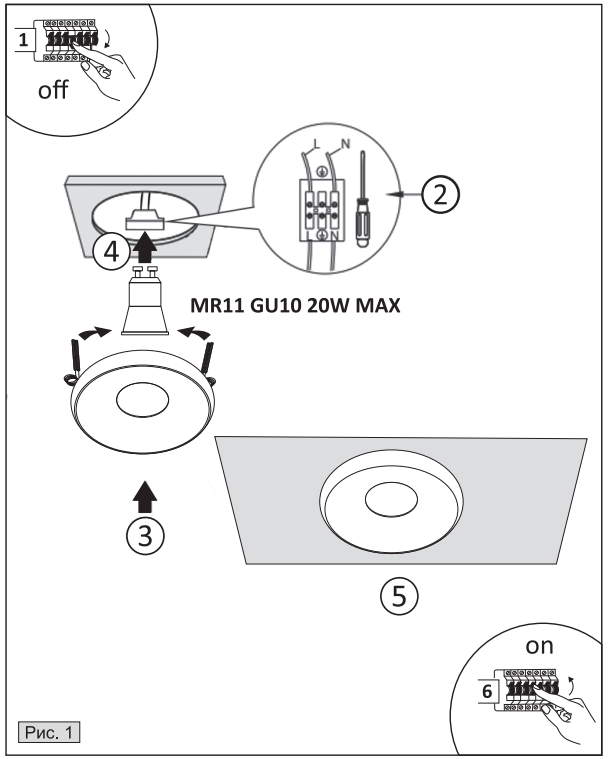

Рис. 1

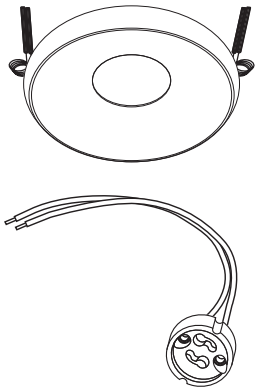

ДАЙЫНДАУШЫ ТУРАЛЫ АҚПАРАТ

Өндіруші: Ningbo Yusing Lighting Co., Ltd. Мекен-жайы: № 1199 Минггуанг жолы, Цзяншань қаласы, Инчжоу, Нинбо, Қытай. Қытайда жасалған. Жеткізуші / импорттаушы «Вольта» ЖШҚ, Ресей, 197198, Санкт-Петербург, Ждановская көшесі, 45 литр А үйі, 60-Н үй, 14 кеңсе, www.wolta.ru. Жеткізушінің (Өндірушінің) тұтынушыдан талап-наразылықтады қабылдауға уәкілеттік берген заңды тұлғаның атауы мен мекен-жайы: «Ле Монлид Қазақстан» ЖШС, 050051, Қазақстан Республикасы, Алматы қ., Медеу ауданы, Достық даңғылы, 192/2 үй, 819. «Wolta Kazakhstan» ЖШС, 050044, Қазақстан Республикасы, Алматы қаласы, Жібек Жолы көшесі, 50 үй, 604 оф. тел: +7 (727) 973 09 55, info@wolta.kz. Серия нөмірі, шығарылған айы және жылы — өнімнің корпусынан қараңыз.

ГАРАНТИЙНЫЙ ТАЛОН / КЕПІЛДІК ТАЛОНЫ

Артикул / Артикул	Серийный номер / Сериялық нөмірі	Дата продажи / Сату күні	Штамп продавца / Сатушының мөртабаны

WOLTA®
Серия WDL-GU10

Светильник совместим с лампами класса энергоэффективности*:

A++
A+
A
B
C
D
E

* Шаммен үйлесімд сыныпшамдарымен энергия тиімділіг