# ПАСПОРТ ИЗДЕЛИЯ

RU

## СВЕТИЛЬНИК СЕРИИ НПБ-400

**Внимание!** Перед установкой и использованием светильника внимательно прочитайте инструкцию, и сохраняйте ее до конца эксплуатации.

### НАЗНАЧЕНИЕ И ОСНОВНЫЕ СВЕДЕНИЯ

Светильник серии НПБ-400 торговой марки General Lighting Systems предназначен для общего освещения жилых, административных, общественных помещений, дляподсветки ниш, хозяйственных и подсобных помещений. Светильник предназначен для использования только внутри помещений.
Светильник расчитан для работы в сети переменного тока с номинальным напряжением ~230 В и частотой 50-60 Гц. Данное изделие разработано и изготовлено в соответствии с требованием Российских стандартов. При использовании данного изделия в условиях, не соответствующих условиям производителя, например, при повышенной температуре, срок службы изделия может сократиться. Данная продукция сертифицирована и соответствует требованиям нормативных документов.

### КОМПЛЕКТ ПОСТАВКИ

Светильник - 1шт
Паспорт изделия - 1шт
Упаковочная коробка - 1шт

Внимание! Светильник может применяться в помещениях с высоким содержанием пыли и влаги. Степень защиты IP65.
В случае применения светильника в помещениях с высоким содержанием пыли и влаги необходима дополнительная гермитизация технологических отверстий светильника во избежание попадания влаги и/или пыли внутрь светильника.

### ИНФОРМАЦИЯ ПО БЕЗОПАСНОСТИ И ОБСЛУЖИВАНИЮ

Во избежание ошибок при установке и обслуживании светильника обратитесь к квалифицированному специалисту!

1. При эксплуатации необходимо располагать светильник и электропроводку вдали от химически активной среды, горючих и легковоспламеняющихся предметов и поверхностей.
2. Не подвергайте светильник воздействию огня и не погружайте в воду.
3. Светильник обладает классом электрозащиты II. Защитное заземление не требуется.
4. Запрещено осуществлять подключение светильника проводом с нетермостойкой изоляцией.
5. Подключать светильник при поврежденной электрической проводке запрещается.
6. Регулярно проверяйте электрические соединения и целостность проводки.
7. Запрещается крепить устройство на сырых поверхностях, недавно покрашеных, а также на электропроводящих поверхностях (например, на металлических). Установка светильника на воспламеняемые и легковоспламеняемые материалы, например, такие как древесный шпон и материалы на основе дерева толщиной менее 2 мм запрещена.
8. При обнаружении повреждений корпуса и прочих механических повреждений, нарушающих целостность, эксплуатировать светильник запрещено.
9. Очистка и замена светильника выполняются только при отключенном электропитании.
10. Чистка и осмотр светильника должны осуществляться регулярно (один раз каждые 6 месяцев).
11. Чистку необходимо прозводить сухой хлопчатобумажной тканью, без использования спиртосодержащих жидкостей, бензина, растворителей, инсектицидов и т.д., которые могут привести к исзменению цвета светильника и его повреждению.

### УСТАНОВКА И ПОДКЛЮЧЕНИЕ

**Внимание!** Монтаж или демонтаж выполнять при отключённом электропитании!

Порядок установки подвесным способом:

1. Распакуйте светильник и убедисесь в целостности корпуса и плафона.
2. Снимите стеклянный плафон светильника.
3. Проведите питающий провод ~220 В через гермоввод светильника и подключите контакты провода к патрону.
4. Наметьте место будущей установки светильника, зафиксируйте основание светильника при помоще двух винтов (в комплект поставки не входят) на монтажной поверхности.
5. Вкрутите лампочку в патрон. Мощность лампы не должна превышать максимальную мощность, указанную в технических характеристиках светильника.
6. Плотно закрутите плафон, врящая по часовой стрелке на основании светильника. Убедитесь в надежности установленного светильника.

Для защиты сетевых проводов при размещении и эксплуатации светильника в помещениях с повышенной температурой необходимо предусмотреть термостойкие трубки.

Замена лампочки:

1. Отключите электропитание.
2. Аккуратно снимите стеляный плафон, откручивая против часовой стрелки.
3. Аккуратно выкрутите остывшую лампочку и замените ее на новую.
4. Верните стеклянный плафон на основание, платно закрутив по часовой стрелке.
5. Включите элеткропитание.

При установке светильников в помещениях с высокими температурами и повышенным уровнем влажности необходимо учитывать ограничения по установочным зонам, указанным на Рисунке 1.

Рисунок 1

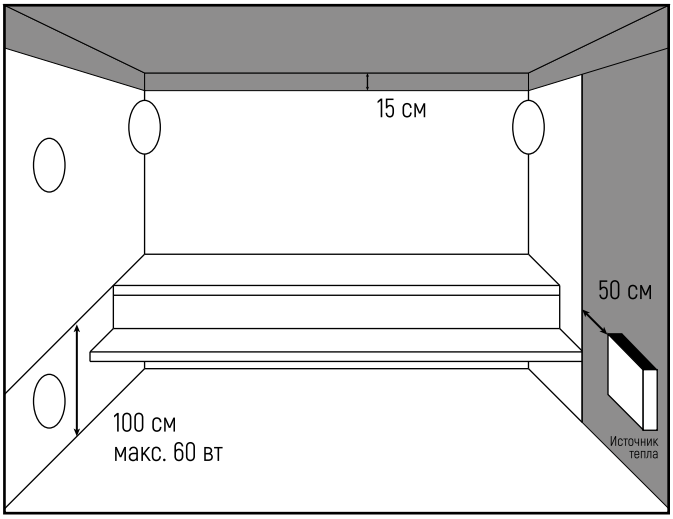


- В этой зоне устновка светильника запрещена!

### ТЕХНИЧЕСКИЕ ХАРАКТЕРИСТИКИ

| | |
|---|---|
| Напряжение питания | ~230 В/50 Гц |
| Максимальная мощность лампы, при установке на стене | 60 Вт |
| Максимальная мощность лампы, при установке на потолке | 40 Вт |
| Рабочая температура | от -45 до 130 °С |
| Степень защиты от пыли и влаги | IP65 (защита от брызг) |
| Класс электрозащиты | II |
| Материал плафона | силикатное стекло |
| Материал корпуса | композитный пластик |
| Материал патрона | керамика |
| Сечение подключаемых проводов | 0.75-1.5 мм$^2$ |
| Габаритные размеры | см. на упаковке |

* Более подробное описание технических параметров и характеристик смотрите на индивидуальной упаковке или на сайте www.sones.ru

Производитель оставляет за собой право вносить в конструкцию изделия изменения и усовершенствования, не ухудшающие основные параметры изделия.

| Модель | Код продукта |
|---|---|
| GCF-SNP-60-E27-IP65-W прямой, белый | 437783 |
| GCF-SNP-60-E27-IP65-W прямой, сосна | 437784 |
| GCF-SNP-60-E27-IP65-W прямой, черный | 437785 |

### ТРАНСПОРТИРОВКА И ХРАНЕНИЕ

Транспортировать в упаковке производителя любым видом транспорта с соблюдением требований защиты от механических повреждений и непосредственного климатического воздействия и осадков. Хранить в упаковке производителя при температуре от -25$^0$ до +50$^0$ С в помещениях с естественной вентиляцией и относительной влажностью не более 80%.

### СЕРТИФИКАЦИЯ

Вся продукция General Lighting Systems соответствует требованиям Технического регламента Таможенного союза ТР ТС 004/2011 «О безопасности низковольтного оборудования», ТР ТС 020/2011 «Электромагнитная совместимость технических средств». Информация о сертификации также может быть нанесена на индивидуальной упаковке.

### УСТРАНЕНИЕ НЕИСПРАВНОСТЕЙ

Возможные неисправности и методы их устранения.

| Неисправность | Возможная причина | Способ устранения |
|---|---|---|
| Светильник не включается | Низкое напряжение электросети | Проверить напряжение в электросети |
| | Отсутствие напряжения в электросети | Проверить корректность соединения с питающей сетью |

В случае, когда выявить и/или устранить неисправность не удалось, обратитесь в точку продажи для выявления причин неисправности и/или замены на исправный прибор.

### ИНФОРМАЦИЯ ОБ ИЗГОТОВИТЕЛЕ

**Изготовитель:**
ООО "Элмон"
117449, РФ, г.Москва, ул.Карьер, д.2, стр.9, Бокс VII

**Поставщик в РФ (Импортер):**
ООО «Сонэс Логистик»
117452 г.Москва, Черноморский бульвар, д. 17, стр.1
www.sones.ru
info@sones.ru

### ГАРАНТИЙНЫЕ ОБЯЗАТЕЛЬСТВА, РЕАЛИЗАЦИЯ И УТИЛИЗАЦИЯ

При выходе из строя светильника в течение гарантийного срока, обмен по гарантии производится в точке продажи. Не утилизировать с бытовыми отходами. О способах утилизации данного изделия узнавайте в местных органах власти.
Гарантия не распространяется на изделия: имеющие видимые физические повреждения корпуса; в случае нарушения потребителем правил транспортирования, хранения или эксплуатации, описанных в данном паспорте; в следствии действий третьих лиц; вследствии ремонта или внесения не санкционированных производителем изменений в конструкцию светильника; отклонения от государственных стандартов (ГОСТов) и норм питающих сетей; нарушения правил установки и подключения. К реализации товара специальных требований не установлено.
Гарантия на изделие General Lighting Systems серии НПБ-400 составляет 12 месяцев с момента продажи, при условии соблюдения правил установки и эксплуатации, а также при предъявлении документов, подтверждающих покупку.
Дата производства нанесена на корпусе светильника.

### ГАРАНТИЙНЫЙ ТАЛОН

Данный гарантийный талон заполняется только при розничной продаже продукции торговой марки General Lighting Systems

Внимание! Для соблюдения гарантийных обязательств, требования к подключению и эксплуатации светильника, описанные в настоящей инструкции, являются обязательными.

| Модель | Дата продажи | Печать магазина |
|---|---|---|
| | | |