ГАРАНТИЙНЫЙ ТАЛОН №_____

Наименование модели	
Наименование продавца	
Дата продажи	
Печать и подпись продавца	
Подпись покупателя	

ГАРАНТИЙНЫЕ ОБЯЗАТЕЛЬСТВА

Гарантийный срок – 12 месяцев со дня продажи (дата в кассовом чеке) при условии соблюдения покупателем правил безопасности, эксплуатации, монтажа, транспортировки и хранения, указанных в настоящем руководстве по эксплуатации. Замена изделий происходит только после предварительного тестирования.

ГАРАНТИЙНЫЕ ОБЯЗАТЕЛЬСТВА НЕ РАСПРОСТРАНЯЮТСЯ В СЛУЧАЕ:

1. Механических повреждений и следов нарушения целостности изделия.
2. Отсутствия правильно заполненного гарантийного талона, чека и упаковки изделия в товарном виде.
3. Видимых физических повреждений и/или следов самостоятельного ремонта изделия.
4. Неработоспособности ввиду обстоятельств непреодолимой силы: стихийных бедствий, военных действий и пр.

Гарантия распространяется только на территории Российской Федерации.

Изготовитель: «Нингбо джиа ши трейдинг Ко., ЛТД» / «Ningbo jia she trading Co., Ltd».
Адрес изготовителя: 5-5, билдинг 009, Шубо роад No 9, Иньчжоу дистрикт, Нингбо сити, Чжецзян провинц, Китай / 5-5, bulding 009, Shubo road no 9, Yinzhou district, Ningbo city, Zhejiang province, China.
Импортер и уполномоченный представитель: ООО «СДС».
Адрес импортера: 123060, Россия, г. Москва, ул. Маршала Соколовского, д. 3, эт. 5, пом. 1, ком. 3.
Дату изготовления см. на упаковке и/или изделии.

Производитель оставляет за собой право на внесение изменений в продукцию без предварительного уведомления с целью улучшения потребительских свойств товара.

ЧЕТЫРЕ СЕЗОНА

РУКОВОДСТВО ПО ЭКСПЛУАТАЦИИ

ОПРЫСКИВАТЕЛЬ САДОВЫЙ АККУМУЛЯТОРНЫЙ ДЛЯ РАСТЕНИЙ И ЦВЕТОВ

Профи

5 л

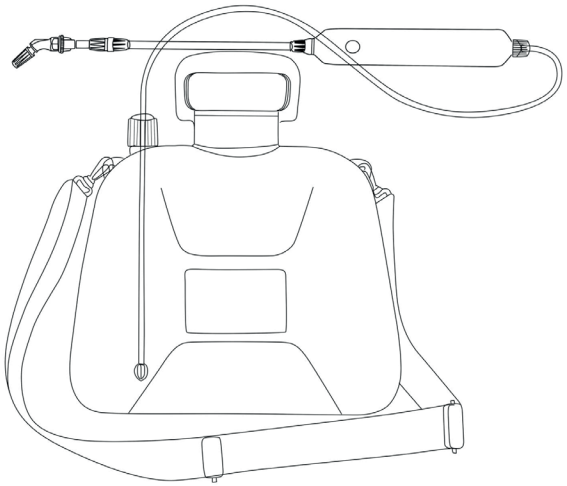

62-0315-F

Благодарим за покупку продукции торговой марки ЧЕТЫРЕ СЕЗОНА!
Внимательно изучите данное руководство для правильного, безопасного и комфортного использования опрыскивателя.

ОПИСАНИЕ И НАЗНАЧЕНИЕ

Опрыскиватель предназначен для равномерного распыления удобрений, гербицидов, инсектицидов, пестицидов и т. д. Помогает ухаживать за растениями, бороться с вредителями, вносить подкормки и поддерживать оптимальные условия для роста и развития культур на участке.
Опрыскиватель работает от встроенного аккумулятора, что устраняет необходимость постоянной ручной подкачки и снижает усталость при длительном использовании.
Не нужно прикладывать усилия для создания давления, достаточно нажать кнопку, и устройство начнет равномерно распылять жидкость.

ТЕХНИЧЕСКИЕ ХАРАКТЕРИСТИКИ

Размер	25x11,5x23 см
Температура эксплуатации	+5…+35 °C
Материал	АБС-пластик
Объем	5 л
Время работы	2 часа
Время зарядки	3 часа
Длина шланга	1,25 м
Телескопическая штанга из нержавеющей стали	35-54 см
Напряжение	3,7 В
Зарядное устройство	USB-Type-C (заряжается с помощью USB-кабеля)
Рабочее давление	1,6-2 бар
Рабочий ток	1 А
Количество режимов струи	3 шт

КОМПЛЕКТ ПОСТАВКИ

1. Зарядный кабель (USB)
2. Ручка для переноски и крышка бака
3. Плечевой ремень
4. Бак
5. Всасывающий фильтр
6. Всасывающая трубка
7. Соединительная гайка
8. Шланг
9. Рукоятка управления
10. Разъем для зарядки
11. Кнопка вкл/выкл
12. Телескопическая штанга
13. Латунная форсунка
14. Веерная форсунка
15. Шестиструйная форсунка

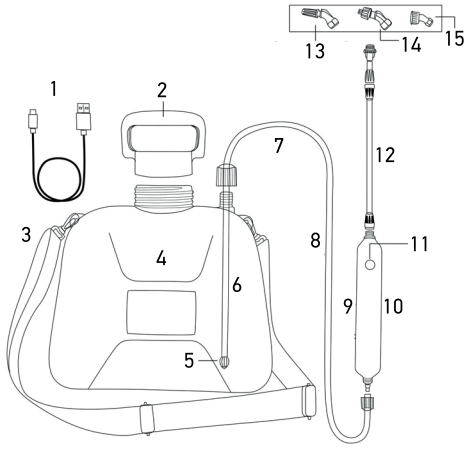

МЕРЫ ПРЕДОСТОРОЖНОСТИ

Перед каждым использованием проверяйте безопасное состояние изделия. Перед тем как заполнить контейнер раствором для опрыскивания, проведите испытание с использованием чистой воды и убедитесь в отсутствии утечек во всех элементах распылителя.

Работы производите в условиях хорошей освещенности.

Контролируйте зону разбрызгивания, не допускайте попадания жидкости на электрические кабели и выключатели.
Действия по подготовке раствора и наполнению резервуара должны осуществляться вне помещения или в хорошо вентилируемых зонах.

Приготавливайте смесь в количестве необходимом для однократного применения, не следует хранить приготовленные растворы.

Не смешивайте различные химические вещества за исключением случаев, когда данная смесь одобрена производителем.

Не продувайте насадки и другие детали ртом. Используйте для этих целей насос или компрессор.

Чрезмерное или недостаточное давление, неблагоприятные погодные условия могут стать причиной распыления ненадлежащей концентрации раствора. Превышение дозировки может нанести вред растениям и окружающей среде. Слишком малая дозировка может быть недостаточной для эффективной обработки растений.
Для снижения риска нанесения ущерба окружающей среде и растениям не используйте распылитель:

- при слишком высоком или низком давлении, создаваемым насосом опрыскивателя;
- в ветреную погоду;
- под воздействием прямых солнечных лучей.

ЭКСПЛУАТАЦИЯ

Распакуйте коробку, извлеките все незакрепленные детали и освободите от упаковочного материала.
Изделие поставляется в максимально собранном состоянии

1. В верхнюю крышку установите трубку забора жидкости.
2. Наполните емкость распылителя используемыми ингредиентами.
3. Накрутите крышку на резервуар, в зависимости от предстоящей работы установите форсунку или распылительную трубку.
4. При нажатии на кнопку происходит включение насоса, и при помощи поворота форсунки влево или вправо регулируется распыляемая струя. В процессе работы не удерживайте кнопку включения. Для отключения изделия нажмите на кнопку еще раз – индикатор погаснет, насос выключится.

ОЧИСТКА И ТЕХНИЧЕСКОЕ ОБСЛУЖИВАНИЕ

После использования необходимо очистить опрыскиватель в подходящем для этого месте. Внутренние поверхности следует промыть водой под высоким давлением до полной очистки. После чистки нужно смазать распылительные детали.

МЕРЫ, ПРИНИМАЕМЫЕ ПРИ ОБНАРУЖЕНИИ НЕИСПРАВНОСТЕЙ

При обнаружении неисправности в период действия гарантийных обязательств необходимо обратиться к продавцу.

ХРАНЕНИЕ

Хранение изделия необходимо осуществлять в упаковке производителя в помещениях с естественной вентиляцией при температуре от +5 до +25 °C.

ТРАНСПОРТИРОВКА

Транспортировка изделия допускается любым видом крытого транспорта в упаковке изготовителя, обеспечивающей предохранение товара от механических повреждений, загрязнений и попадания влаги.

УТИЛИЗАЦИЯ

Утилизация производится в соответствии с требованиями действующего законодательства Российской Федерации.