ВЫКЛЮЧАТЕЛЬ КАРТОЧНЫЙ

Краткое руководство по эксплуатации
694.06.00166.PS

RU

Выключатель карточный с подсветкой и выдержкой времени на отключение серии IEKVALENA товарного знака IEK (далее - выключатель), предназначен для управления электропитанием гостиничного номера с помощью ключ-карты любого типа (карта доступа в гостиничный номер). Непосредственная коммутация цепи электропитания номера должна осуществляться контактором, управляемым карточным выключателем. Выключатель применяется в электрических цепях переменного тока напряжением до 250 В частотой 50 Гц.

В отключенном состоянии картоприемник выключателя подсвечивается LED модулем. Электропитание включается путем помещения ключ-карты в картоприемник, подсветка при этом отключается.

После извлечения ключ-карты, электропитание отключится через 30 секунд (рисунок 1).

Выключатель поставляется с лицевой панелью и суппортом. Для полной комплектации устройства необходимо приобрести одноместные и/или многоместные рамки.

Выключатель предназначен для скрытой и открытой установки внутри помещений, устанавливается в стандартные монтажные коробки диаметром 55-60 мм, глубиной 40 мм.

Монтаж открытого типа осуществляется в коробки артикулов 6725071, 6725171, 6725571, 6725871.

Выключатель соответствует требованиям ТР ТС 004/2011, ТР ТС 020/2011, ТР ЕАЭС 037/2016.

В комплект поставки входят: выключатель – 1 шт., паспорт – 1 экз.

ЗАПРЕЩАЕТСЯ

Эксплуатация выключателя при повреждениях корпуса или лицевой панели. Осуществлять монтаж при включенном электропитании.

ВНИМАНИЕ

При монтаже выключателя необходимо убедиться в том, что монтажная коробка надежно закреплена в стене. При установке выключателя в коробку нужно строго следить за тем, чтобы провода не попадали под распорные лапки.

Правила монтажа: для монтажа в монтажную коробку обеспечить минимальное расхождение распорных лапок путём выкручивания двух винтов, крепящих распорные лапки, старайтесь не выводить винты из зацепления с гайкой.

Установка производится в монтажные коробки после окончания всех отделочных работ, при этом монтажные коробки должны быть очищены от остатков штукатурки, раствора и строительной пыли.

Монтажные коробки должны быть установлены вровень с поверхностью стены или с небольшим заглублением, чтобы суппорт механизма плотно прилегал к ровной поверхности стены. Подготовка к установке (рисунок 2): снять лицевую панель, вывести из зацепления две защелки в нижней части пластины картоприемника и снять её.

Для использования ключ-карт шириной 54 мм, удалите ограничители на пластине картоприемника (рисунок 3).

Подготовленные к монтажу электрические провода присоединить к винтовым зажимам в соответствии со схемой – рисунок 4.

После подключения проводов установить механизм в монтажную коробку с помощью самонарезающих винтов и/или закрутить два винта до надёжной фиксации распорными лапками. Винты необходимо завинчивать поочередно и равномерно, не допуская деформации суппорта и повреждения его крепёжных отверстий (момент затяжки самонарезающих винтов и винтов лапок не должен превышать 0,6 Н·м). Установить декоративную рамку (рисунок 4), закрепить пластину картоприемника в очередности, указанной на рисунке, установить лицевую панель.

EN

The key card switch with illumination and OFF-time delay, IEKVALENA series by IEK (hereinafter referred to as the switch), is designed to control the power supply to a hotel room, using any type of key card (the hotel room access card). Direct switching of the room power supply circuit shall be performed by a contactor controlled by the card switch. The switch is designed for use in AC circuits with a voltage of up to 250 V and a frequency of 50 Hz.

In the off state the card receptacle of the switch is illuminated by the LED module. The power supply is activated by inserting the key card into the card receptacle, at which point the illumination is deactivated.

Upon removal of the key card, the power supply will be disconnected after a delay of 30 seconds.

The switch is supplied with a front panel and a support. For complete assembly of the device, it is necessary to order single or multi-gang frames.

The switch is designed for flush and surface mounting indoors and is installed in standard mounting boxes with a diameter of 55 to 60 mm and a depth of 40 mm.

Surface mounting is carried out in boxes with order codes 6725071, 6725171, 6725571, 6725871

The product package includes: switch – 1 pc, passport – 1 copy.

IT IS FORBIDDEN TO

Use the switch with a damaged housing or front panel.

Install with power supply connected.

WARNING

When installing the switch, ensure that the mounting box is securely fixed in the wall. When installing the switch in the box, be careful not to allow any wires to get caught under the mounting lugs.

Installation rules

To install into the mounting box, ensure minimal spread of the mounting lugs by unscrewing two screws securing the mounting lugs. Try not to disengage the screws from the nut. Install the switch in the mounting box after all finishing work is complete. The mounting box must be cleaned of any plaster, mortar or construction dust.

The mounting box must be installed flush with the wall surface or slightly recessed so that the switch supports fits snugly against the smooth wall surface.

Preparation for installation (figure 2): remove the front panel, disengage two latches at the bottom of the card receptacle plate and remove it.

Remove the stoppers on the plate of the card receptacle (figure 3) for using the key card 54 mm wide.

Prepared electrical wires should be connected to the screw terminals according to the diagram – figure 4.

After connecting the wires, install the mechanism into the mounting box, fastening it with self-tapping screws, and/or tighten two screws until the mounting lugs are securely fixed. Screws should be tightened alternately and evenly to avoid deformation of the support and damage to its mounting holes (the tightening torque of self-tapping screws and lug screws should not exceed 0.6 N·m). Install the decorative frame (figure 4), secure the card receptacle plate in the order shown in figure, and install the front panel.

KZ

IEK тауар белгісінің IEKVALENA сериясының жарық түсіргіші мен өшіруге уақыт ұсталымы бар карточкалы ажыратқышы (бұдан әрі - ажыратқыш) кез келген түрдегі кілт-картаның көмегімен қонақүй бөлмесінің электр қоректендіруін басқаруға арналған (қонақүй бөлмесіне қол жеткізу картасы). Бөлменің электр қоректендіру тізбегін тікелей коммутациялау карточкалы ажыратқышпен басқарылатын түйістіргішпен жүзеге асырылуы тиіс. Ажыратқыш кернеуі 250 В-қа дейін және жиілігі 50 Гц айнымалы токтың электр тізбектерінде қолданылады.

Өшірулі күйінде ажыратқыштың карта қабылдағышына LED модулмен жарық түсіріледі. Электр қоректендіру кілт-картаны карта қабылдағышқа орналастыру арқылы қосылады, жарық түсіргіш бұл ретте өшіріледі.

Кілт-карта шығарылғаннан кейін электр қоректендіру 30 секундтан кейін өшіріледі (1 сурет).

Ажыратқыш беткі панелмен және суппортпен бірге жеткізіледі. Құрылғыны толық жабдықтау үшін бір орынды және/немесе көп орынды жақтауларды сатып алу керек.

Ажыратқыш үйжайлардың ішінде жасырын және ашық орнату үшін қолданылады, диаметрі 55-тен 60 мм-ге дейін, тереңдігі кемінде 40 мм стандартты монтаждау қораптарына орнатылады.

Ашық типті монтаждау 6725071, 6725171, 6725571, 6725871 артикулдарының қораптарына жүргізіледі.

Ажыратқыш КО 004/2011 ТР-нің, КО 020/2011 ТР-нің, ЕАЭО 037/2016 ТР-нің талаптарына сәйкес келеді.

Жеткізілім жиынтығына: ажыратқыш – 1 дн., паспорт – 1 дн.

Корпусында немесе беткі панелінде зақымданулар анықталғанда ажыратқышты пайдалануға. Электр қоректендіруі қосулы кезде монтаждау жүргізуге
ТЫЙЫМ САЛЫНАДЫ.

НАЗАР АУДАРЫҢЫЗ

Ажыратқышты монтаждаған кезде монтаждау қорабының қабырғаға мықтап бекітілгеніне көз жеткізу керек. Ажыратқышты қорапқа орнатқанда сымдардың кергіш тетіктердің астында қалып кетпеуін қатаң қадағалау керек.

Монтаждау қағидалары: монтаждау қорабына орнату үшін кергіш тетіктерді бекітетін екі бұраманы бұрап шығару арқылы кергіш тетіктердің минималды алшақтауын қамтамасыз етіңіз, бұрамаларды сомынмен ілінісуінен шығарып алмауға тырысыңыз. Орнату барлық әрлеу жұмыстары аяқталғаннан кейін монтаждау қораптарына жүргізіледі, бұл ретте монтаждау қораптары сылақтың, ерітінді мен құрылыс шаңының қалдықтарынан тазартылуы тиіс.

Монтаждау қораптары қабырғаның бетімен бірдей немесе механизмнің суппорты қабырғаның тегіс бетіне тығыз жататындай етіп аздап терендетіп орнатылуы тиіс. Орнатуға дайындау (2 сурет): беткі панелді шешіп алу, карта қабылдағыштың тілімшесінің астыңғы бөлігіндегі екі ілмекті ілінісуден шығарып, оны шешіп алу керек.

Ені 54 мм кілт-картаны пайдалану үшін карта қабылдағыштың тілімшесіндегі шектегіштерді алып тастаңыз (3 сурет).

Монтаждауға дайындалған электр сымдарды схемаға сәйкес бұрамалы қысқыштарға жалғау керек – 4 сурет.

Сымдар жалғанғаннан кейін механизмді монтаждау қорабына орнатып, өздігінен оятын бұрандалардың көмегімен бекітіңіз және/немесе екі бұраманы кергіш тетіктермен мықтап бекітілгенге дейін бұраңыз. Суппортты деформацияламай және оның бекітпе саңылауларын зақымдап алмай, бұрамаларды алма кезек және біркелкі бұрау керек (өздігінен оятын бұрамалар мен тетіктердің бұрамаларын қатайту моменті 0,6 Н·м-нен аспауы тиіс). Әшекейлі жақтауды орнатып (4 сурет), карта қабылдағыштың тілімшесін суретте көрсетілген реттілікпен бекітіп, беткі панелді орнатыңыз.

RO Întrerupătorul cu cartelă, cu iluminare şi temporizare la deconectare, din seria IEKVALENA, marca IEK (denumit în continuare „întrerupător”), este destinat pentru controlul alimentării electrice a unei camere de hotel prin intermediul unei chei-card de orice tip (card de acces în camera de hotel). Comutarea directă a circuitului de alimentare al camerei trebuie realizată printr-un contactor, comandat de

întrerupătorul cu cartelă. Întrerupătorul se utilizează în circuite electrice de curent alternativ cu tensiunea de până la 250 V și frecvența de 50 Hz.

În stare deconectată, fanta de introducere a cartelei este iluminată de un modul LED. Alimentarea electrică se activează prin introducerea cheii-card în fanta întrerupătorului, moment în care iluminarea se dezactivează.

După extragerea cheii-card, alimentarea electrică se va întrerupe după 30 de secunde (figura 1).

Întrerupătorul se livrează cu panou frontal și suport. Pentru completarea dispozitivului este necesară achiziționarea ramelor simple și/sau multiple.

Întrerupătorul este destinat pentru montaj îngropat și aparent în interiorul clădirilor, fiind instalat în cutii de montaj standard cu diametrul de 55–60 mm și adâncimea de 40 mm.

Montajul aparent se realizează în cutii corespunzătoare articolelor 6725071, 6725171, 6725571, 6725871.

Conținutul livrării: întrerupător – 1 buc., pașaport – 1 exemplar.

SE INTERZICE

Utilizarea întrerupătorului în cazul deteriorării carcasei sau panoului frontal. Montajul cu alimentarea electrică conectată.

ATENȚIE

La montajul întrerupătorului trebuie verificată fixarea sigură a cutiei de montaj în perete. La instalarea întrerupătorului în cutie, trebuie urmărit ca firele să nu ajungă sub clemele de prindere.

Instrucțiuni de instalare: Pentru montaj în cutia de montaj, asigurați deschiderea minimă a clemelor prin desfiletarea celor două șuruburi de fixare, evitând scoaterea completă a șuruburilor din piuliță. Instalarea se efectuează după finalizarea tuturor lucrărilor de finisaj, iar cutiile trebuie curățate de resturi de tencuială, mortar și praf de construcție. Cutiile de montaj trebuie instalate la nivel cu suprafața peretelui sau cu o mică adâncire, astfel încât suportul mecanismului să se fixeze ferm pe suprafața plană a peretelui.

Pentru utilizarea cheilor-card cu lățimea de 54 mm, îndepărtați limitatoarele de pe placa de introducere a cartelei (figura 3).

Conductorii electrici pregătiți pentru montaj se conectează la clemele cu șurub, conform schemei – figura 4.

După conectarea firelor, instalați mecanismul în cutia de montaj, fixați cu șuruburi autofiletante și/sau strângeți cele două șuruburi până la fixarea sigură a clemelor. Șuruburile trebuie strânse alternativ și uniform, evitând deformarea suportului și deteriorarea orificiilor de (cuplul de strângere al șuruburilor autofiletante și al șuruburilor de prindere nu trebuie să depășească 0,6 N·m).

Montați rama decorativă (figura 4), fixați placa de introducere a cartelei în ordinea indicată în desen și montați panoul frontal.

IEK VALENA

UZ

IEK savdo belgisining IEKVALENA seriyasiga mansub, chiroqli va o‘chirishda vaqtni kechiktiruvchi kartali o‘chirgich (keyingi o‘rinlarda – o‘chirgich) har qanday turdagi kalit-karta (mehmonxona xonasiga kirish kartasi) yordamida mehmonxona xonasining elektr ta’minotini boshqarish uchun mo‘ljallangan. Xonaning elektr ta’minoti zanjirini bevosita kommutatsiyalash kartali o‘chirgich tomonidan boshqariladigan kontaktor orqali amalga oshirilishi kerak. O‘chirgich chastotasi 50 Hz, kuchlanishi 250 V gacha bo‘lgan o‘zgaruvchan tok elektr zanjirlarida qo‘llaniladi.

O‘chirilgan holatda o‘chirgichning karta qabul qilgichi LED modul yordamida yoritiladi. Kalit-kartani karta qabul qilgichga joylashtirish orqali elektr ta’minoti yoqiladi, bunda chiroq o‘chadi.

Kalit-karta chiqarib olingandan so‘ng, elektr ta’minoti 30 soniyadan keyin uziladi (1-rasm).

O‘chirgich old panel va suport bilan birga yetkazib beriladi. Qurilmani to‘liq komplektlash uchun bir o‘rinli va/yoki ko‘p o‘rinli ramkalarni xarid qilish zarur.

O‘chirgich binoning ichida yashirin va ochiq usulda o‘rnatish uchun mo‘ljallangan bo‘lib, diametri 55-60 mm, chuqurligi 40 mm bo‘lgan standart montaj qutilariga o‘rnatiladi.

Ochiq turdagi montaj artikuli 6725071, 6725171, 6725571, 6725871 bo‘lgan qutilarda amalga oshiriladi.

Yetkazib berish komplektiga quyidagilar kiradi: o‘chirgich – 1 dona, pasport – 1 nusxa.

TAQIQLANADI

Korpus yoki old panel shikastlangan bo‘lsa, o‘chirgichdan foydalanish. Elektr ta’minoti yoqilgan holatda montaj ishlarini amalga oshirish.

DIQQAT

O‘chirgichni montaj qilishda, montaj qutisi devorga mahkam o‘rnatilganiga ishonch hosil qilish kerak. O‘chirgichni qutiga o‘rnatayotganda simlarning tirak panjalari ostiga tushib qolmasligini qat’iy nazorat qilish lozim.

Montaj qilish qoidalari: montaj qutisiga o‘rnatish uchun tirgak panjalarni mahkamlaydigan ikkita vintni bo‘shatib, ularning minimal darajada ochilishini ta’minlang, vintlarni gaykadan butunlay chiqarib yubormaslikka harakat qiling. Qurilma montaj qutilariga barcha pardozlash ishlari tugagandan so‘ng o‘rnatiladi, bunda montaj qutilari suvoq, qorishma va qurilish changi qoldiqlaridan tozalangan bo‘lishi kerak.

Mexanizm supporti devorning silliq yuzasiga zich tegib turishi uchun montaj qutilari devor yuzasi bilan bir tekisda yoki biroz ichkariga botirib o‘rnatilishi lozim. O‘rnatishga tayyorlash (2-rasm): old panelni yeching, karta qabul qilgich plastinasining pastki qismidagi ikkita ilmoqni bo‘shating va uni yechib oling.

Eni 54 mm bo‘lgan kalit-kartalardan foydalanish uchun karta qabul qilgich plastinasidagi cheklagichlarni olib tashlang (3-rasm).

Montajga tayyorlangan elektr simlarini 4-rasmdagi chizmaga muvofiq vintli qisqichlarga ulang.

Simlarni ulagandan so‘ng, mexanizmni montaj qutisiga samorezli vintlar yordamida va/yoki ikkita vintni ochiluvchan qisqichlar bilan ishonchli mahkamlanguncha burab o‘rnating. Vintlarni supportning deformatsiyalanishiga va uning mahkamlash teshiklariga shikast yetishiga yo‘l qo‘ymasdan, navbatma-navbat va bir tekisda burash lozim

(samorezli vintlar va qisqich vintlarining siqish momenti 0,6 N·m dan oshmasligi kerak). Dekorativ ramkani o‘rnating (4-rasm), kartani qabul qilish plastinasini rasmda ko‘rsatilgan ketma-ketlikda mahkamlang, so‘ng old panelni o‘rnating.

Таблица 1 – Технические данные / Table 1 – Technical data / 1 kесте – Техникалық деректер / Tabelul 1 – Date tehnice / 1-jadval – Texnik xususiyatlari



Наименование показателя / Parameter denomination / Көрсеткіштің атауы / Denumirea parametrului / Ko‘rsatkich nomi	Значение / Value / Мәні / Semnificaţie / Qiymati
Подсветка / Illumination / Жарық түсіргіш / Iluminare / Chiroqchasi	+
Номинальный ток, не более / Rated current, maximum / Номиналды ток, аспайды / Curent nominal, max / Nominal tok, ko‘pi bilan, A	10
Коммутационная износостойкость, циклов B-O / Electrical endurance, ON-OFF cycles / Коммутациялық тозуға беріктік, B-O циклдері / Durabilitate la comutare, cicluri P-O / Kommutatsion yeyilishga chidamliligi, U-O sikllari	10000 (при номинальной нагрузке / at the rated load / номиналды жүктемеде / la sarcina nominală / nominal yuklamada / cosφ=0,95)
Присоединительная способность контактных винтовых зажимов / Connecting capacity of screw terminals / Түйіспелік бұрама қысқыштардың жалғау қабілеті / Capacitatea de conectare a clemelor cu şurub / Kontakt vintli qisqichlarning ulash imkoniyati, mm^2	1,5 ÷ 2,5
Материал подключаемых проводников / Material of conductors to be connected / Жалғанатын өткізгіштердің материалы / Materialul conductorilor conectaţi / Ulanadigan o‘tkazgichlar materiali	Медь / Copper (Cu)
Гарантия (со дня продажи), лет / Warranty (from the date of sale), years / Кепілдік (сату күнінен бастап), жыл / Garanţie (din ziua vânzării), ani / Kafolat (sotilgan kundan boshlab), yillar	5
Срок службы, лет / Service life, years / Қызмет ету мерзімі, жылдар / Durată de viaţă, ani / Xizmat muddati, yillar	10
Ремонтопригодность / Reparability / Жөндеуге жарамдылығы / Mentenabilitatea / Ta’mirga yaroqliligi	Неремонтопригодны / Non-repairable / Жөндеуге жарамайды / Nereparabil / Ta’mirga yaroqsiz
Утилизация / Disposal / Кәдеге жарату / Utilizare / Utilizatsiya qilish	По требованиям законодательства стран реализации / According to the legislation of the countries of sale / Өткерілетін елдер заңнамасының талаптары бойынша / Conform legislaţiei ţărilor de comercializare / Sotuv mamlakatlari qonunchiligi talablariga muvofiq

Таблица 2 – Ассортимент / Table 2 – List of products / 2 кесте – Ассортимент / Tabelul 2 – Sortiment / 2-jadval – Assortiment

Цвет / Color / Түсі / Culoare / Rangi Наименование / Denomination / Атауы / Denumire / Nomlanishi	Белый / White / Ақ / Alb / Oq	Слоновая кость / Ivory / Піл сүйегі / Ivory / Fil suyagi	Алюминий / Aluminum / Алюминий / Aluminiu / Alyuminiy	Песочный / Sand-colored / Қызғылтым / Nisip / Qum rang	Капучино / Cappuccino / Капучино / Cappuccino / Kapuchino	Чёрный матовый / Black matte / Күңгірт қара / Negru mat / Qora mat
Карточный выключатель / Key card switch / Карточкалы ажыратқыш / Întrerupător cu cartelă / Kartali o‘chirgich	6942341	6941341	6902341	6944881	6944871	6944861

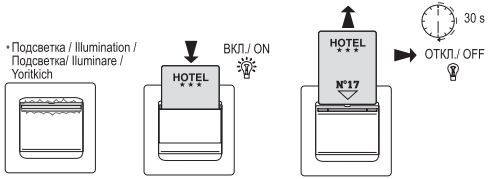

Рисунок 1 – Применение карточного выключателя / Figure 1 – Application of the key card switch / 1 сурет – Карточкалы ажыратқышты қолдану / Figura 1 – Utilizarea întrerupătorului cu cartelă / 1-rasm – Kartali o'chirgichni qo'llash

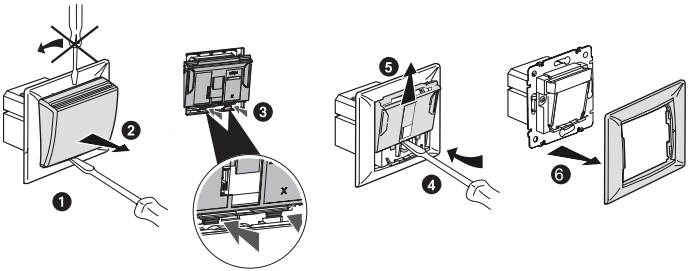

Рисунок 2 – Подготовка к установке / Figure 2 – Preparation for installation / 2 сурет – Орнатуға дайындау / Figura 2 – Pregătirea pentru instalare / 2-rasm – O'rnatishga tayyorlash

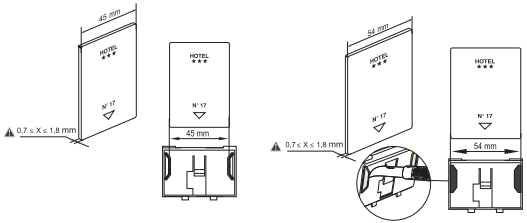

Рисунок 3 – Ограничители ширины ключ-карты / Figure 3 – Stoppers of the 54 mm key card / 3 сурет – Кілт-картаның енін шектегіштер / Figura 3 – Limitatoarele lățimii cheii-card / 3-rasm – Kalit-karta eni cheklagichlari

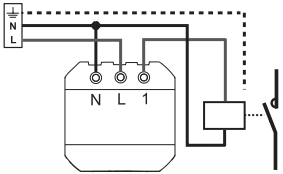

Рисунок 4 – Электрическая схема подключения выключателя / Figure 4 – Electrical diagram of switch connection / 4 сурет – Ажыратқышты жалғаудың электр схемасы / Figura 4 – Schema electrică de conectare a întrerupătorului / 4-rasm – O'chirgichni ulashning elektr sxemasi

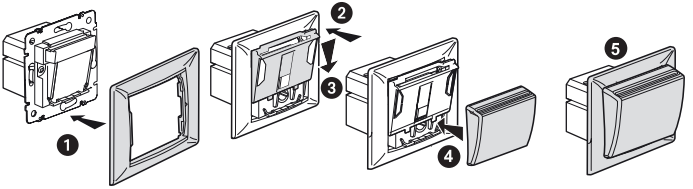

Рисунок 5 – Сборка механизма / Figure 5 – Assambling the mechanism / 5 сурет – Механизмді құрастыру / Figura 5 – Asamblarea mecanismului / 5-rasm – Mexanizmni yig'ish

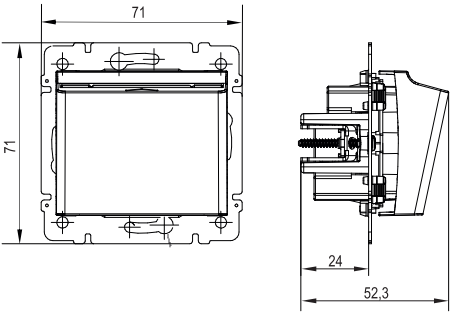

Рисунок 6 – Габаритные размеры выключателя / Figure 6 – Overall dimensions of the switch / 6 сурет – Ажыратқыштың габариттік өлшемдері / Figura 6 – Dimensiunile de gabarit ale întrerupătorului / 6-rasm – O'chirgichning gabarit o'lchamlari

Издание / Version / Басылым / Ediția / Nashr 1

Дкр