Kranz®



KR-PT-101 KR-PT-101

РУКОВОДСТВО ПО ЭКСПЛУАТАЦИИ

АККУМУЛЯТОР 20 В, 4 АЧ

KR-PT-101

АККУМУЛЯТОР 20 В, 6 АЧ

KR-PT-102

ОГЛАВЛЕНИЕ

Введение 3
К сведению торгующих организаций 3
Назначение 4
Комплектация 4
Технические характеристики 4
Символы безопасности 4
Устройство и принцип работы 5
Указания по технике безопасности 5
Зарядка 6
Извлечение и установка аккумуляторной батареи 7
Кнопка проверки уровня заряда и светодиодные индикаторы 7
Уход и очистка 7
Утилизация 7
Гарантийный талон 8

ВВЕДЕНИЕ

Уважаемый покупатель!
Благодарим за выбор продукции торговой марки Kranz!
Обратите внимание на то, что эффективная и безопасная работа, а также надлежащее техническое обслуживание возможны только после внимательного изучения данного руководства по эксплуатации.
Руководство по эксплуатации содержит описание техники безопасности, процедур по обслуживанию и использованию продукта и является неотъемлемой частью комплекта поставки. Для обеспечения безотказной работы изделия просим вас перед вводом в эксплуатацию внимательно ознакомиться с настоящим руководством, а также точно соблюдать правила техники безопасности и инструкции по эксплуатации и техническому обслуживанию.
Бережно храните руководство и обращайтесь к нему в случае возникновения вопросов по эксплуатации, хранению и транспортировке изделия. В то же время следует понимать, что руководство по эксплуатации не описывает абсолютно все ситуации, возможные при применении устройства. В случае возникновения ситуаций, не описанных в данном руководстве, обратитесь в сервисный центр.
Мы постоянно работаем над усовершенствованием товара и в связи с этим оставляем за собой право на внесение изменений, не затрагивающих основные принципы управления, как во внешний вид, конструкцию и оснащение изделия, так и в содержание настоящего руководства без уведомления потребителей. Все возможные изменения будут направлены на улучшение и модернизацию изделия.

К СВЕДЕНИЮ ТОРГУЮЩИХ ОРГАНИЗАЦИЙ

Во время проведения процедуры купли-продажи продавец, осуществляющий торговлю, проверяет в присутствии покупателя внешний вид товара, его комплектацию и работоспособность.
Также продавец производит отметку в гарантийном талоне, прикладывает товарный чек, предоставляет информацию об организациях по ремонту, адресах сервисных центров и уполномоченных представителей.
Правила реализации продукции определяются предприятиями розничной торговли в соответствии с требованиями действующего законодательства. Особые условия реализации не предусмотрены.

НАЗНАЧЕНИЕ

Аккумулятор предназначен для питания электроинструмента.

КОМПЛЕКТАЦИЯ

Аккумуляторная батарея
Инструкция по эксплуатации

ТЕХНИЧЕСКИЕ ХАРАКТЕРИСТИКИ

Артикул	KR-PT-101	KR-PT-102
Наименование	Аккумулятор 20 В, 4 Ач KRANZ	Аккумулятор 20 В, 6 Ач KRANZ
Номинальное напряжение	20 В	20 В
Тип аккумуляторной батареи	Литий-ионный	Литий-ионный
Емкость	4 Ач / 74 Втч	6 Ач / 111 Втч
Защита от перезаряда	Да	Да
Защита от короткого замыкания	Да	Да
Количество циклов перезаряда (>80%)	300	300
Масса	420 г	700 г

СИМВОЛЫ БЕЗОПАСНОСТИ

Символ	Описание
	Не выбрасывайте использованные батареи вместе с обычным мусором. **Если батареи утилизировать неправильно, они могут попасть в водоемы и навредить природе. Это опасно для экосистемы – токсины из батарей могут загрязнить воду.**
	**Ни в коем случае не поджигайте батареи!** Это строго запрещено – возгорание может привести к взрыву или выделению токсичных веществ.
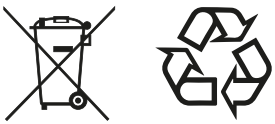 Li-Ion Li-Ion	**Литий-ионный аккумулятор – сдавайте на переработку.** На батарее есть символ переработки – это значит, что ее нужно сдавать в специальные пункты приема батарей. Там ее правильно утилизируют или разберут, чтобы минимизировать вред для природы. **Важно!** Литий-ионные батареи содержат опасные вещества, которые могут навредить и окружающей среде, и здоровью человека, если их выбросить с бытовым мусором.
	ВНИМАНИЕ! Означает потенциально опасную ситуацию, которая может привести к получению травмы.

	Риск поражения электрическим током!
	Огнеопасно!
	ВНИМАНИЕ! Прочтите руководство по эксплуатации для снижения риска получения травмы.
	Не подвергайте воздействию воды и не используйте во влажной среде.

УСТРОЙСТВО И ПРИНЦИП РАБОТЫ

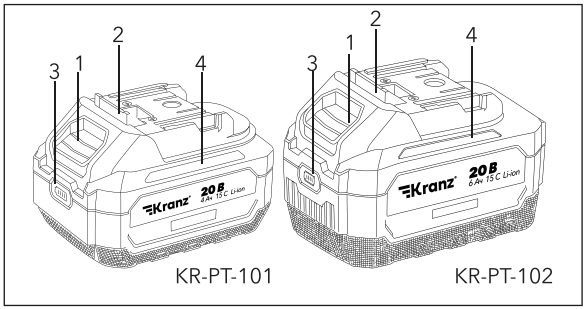

1. Кнопка извлечения аккумулятора
2. Фиксатор аккумуляторной батареи
3. Кнопка проверки уровня заряда
4. Светодиодные индикаторы для контроля уровня заряда

Рисунок 1

УКАЗАНИЯ ПО ТЕХНИКЕ БЕЗОПАСНОСТИ

- Перед использованием прочитайте эту инструкцию и внимательно изучите раздел с правилами техники безопасности. При несоблюдении пользователем требований безопасности и правил эксплуатации производитель не несет ответственности за ущерб здоровью или имуществу, а гарантия аннулируется.
- Данное устройство не предназначено для использования лицами (включая детей) с ограниченными физическими, сенсорными или умственными способностями, а также лицами, не имеющими достаточного опыта и/или знаний, за исключением случаев, когда они находятся под присмотром лица, ответственного за их безопасность, или получили от него инструкции по использованию устройства.
- Не допускайте, чтобы дети играли с устройством.
- Несанкционированное переоборудование и/или модификация изделия запрещены по соображениям безопасности.
- Самостоятельное обслуживание и ремонт изделия не допускаются. При возникновении неисправностей обратитесь к квалифицированному специалисту или в сервисный центр.
- Не допускайте к использованию изделия лиц, которые не ознакомились с данной инструкцией.
- Изделие не должно подвергаться воздействию сырости или влаги.
- При переносе изделия из холодного помещения в теплое возможно образование конденсата, который может привести к повреждению изделия. Перед использованием дождитесь, пока изделие нагреется до комнатной температуры. Это можетзанять несколько часов.
- Не размещайте рядом с изделием емкости с жидкостью. Попадание жидкости внутрь корпуса может нарушить электрическую безопасность изделия и создать риск возгорания или взрыва.
- Не размещайте изделие рядом с источниками открытого огня.
- Не используйте изделие вблизи горючих или легковоспламеняющихся жидкостей, газов, паров и твердых веществ. Это может привести к пожару или взрыву.
- Используйте изделие только в условиях умеренного климата. Изделие не предназначено

для эксплуатации в тропическом климате.
- Не ставьте изделие на ценную мебель без защитной подкладки.
- В школах, учебных заведениях, любительских или ремонтных мастерских изделие должно эксплуатироваться под наблюдением квалифицированного персонала.
- При использовании изделия на коммерческих объектах всегда соблюдайте правила техники безопасности при работе с электрооборудованием.
- Не оставляйте элементы упаковки без присмотра: они могут представлять опасность для детей.
- Обращайтесь с изделием осторожно: толчки, удары или падение даже с небольшой высоты могут привести к его повреждению.
- При возникновении вопросов по эксплуатации изделия, ответы на которые отсутствуют в настоящей инструкции, обратитесь к производителю или квалифицированному специалисту.
- При обращении с аккумуляторной батареей не используйте и не держите рядом металлические или токопроводящие предметы. Они могут вызвать короткое замыкание контактов батареи, что создает риск ожогов, возгорания или взрыва.
- Используйте аккумуляторную батарею только совместно с электроинструментами Kranz. Использование аккумуляторной батареи для других инструментов или устройств создает опасность возгорания и взрыва.
- Не используйте изделие в непосредственной близости от сильных магнитных или электромагнитных полей, передающих антенн или ВЧ-генераторов. Это может повлиять на управляющую электронику аккумуляторной батареи.
- Аккумуляторная батарея не является игрушкой и должна храниться в недоступном для детей месте.
- Аккумуляторную батарею ни в коем случае нельзя замыкать, разбирать или бросать в огонь. Это может привести к пожару или взрыву.
- В случае повреждения, неправильного использования или старения из аккумуляторной батареи может вытечь жидкость. Это может вызвать раздражение кожи или ожоги. В этом случае используйте подходящие защитные перчатки. Избегайте прямого попадания жидкости на кожу и в глаза.
- При случайном контакте промойте пораженные участки кожи большим количеством чистой теплой воды, то же самое сделайте при попадании в глаза. При необходимости обратитесь к врачу.
- Жидкость, вытекающая из аккумуляторной батареи, является химически агрессивной и может повредить предметы или поверхности. Храните аккумуляторы в подходящем месте.
- Аккумуляторная батарея не должна подвергаться воздействию сырости или влаги. Защищайте аккумуляторную батарею от холода, жары и солнечных лучей. Несоблюдение этого требования может не только сократить срок службы аккумуляторной батареи, но и привести к ее повреждению. В крайних случаях существует опасность взрыва.
- Не кладите какие-либо предметы на аккумуляторную батарею.

ЗАРЯДКА

- Для зарядки используйте только зарядное устройство Kranz. Использование сторонних зарядных устройств создает риск возгорания или взрыва аккумуляторной батареи.
- Перед зарядкой аккумуляторной батареи ознакомьтесь с инструкцией по эксплуатации зарядного устройства.
- Не оставляйте аккумуляторную батарею без присмотра во время зарядки.
- Аккумуляторная батарея нагревается в процессе зарядки. По этой причине необходимо обеспечить достаточную вентиляцию.
- Аккумуляторная батарея вставляется в зарядное устройство или аккумуляторный электроинструмент только в одном направлении. Никогда не применяйте силу для установки аккумуляторной батареи.
- Не заряжайте аккумуляторную батарею, если она горячая. Перед зарядкой дайте батарее остыть до комнатной температуры.
- Никогда не заряжайте поврежденную, протекающую или деформированную аккумуляторную батарею. Это может привести к пожару или взрыву! Немедленно прекратите использование и утилизируйте экологически безопасным способом аккумуляторную батарею, пришедшую в негодность таким образом.
- Неиспользуемая литий-ионная аккумуляторная батарея обычно сохраняет заряд в течение нескольких месяцев. Полный разряд может привести к необратимому повреждению батареи и сделать ее непригодной для дальнейшего использования.

Если вы планируете хранить аккумуляторную батарею в течение длительного периода времени, соблюдайте следующие рекомендации:

- Извлеките аккумуляторную батарею из электроинструмента.
- Храните аккумуляторную батарею в сухом прохладном месте.
- Не храните аккумуляторную батарею полностью заряженной в течение длительного времени. Рекомендуемый уровень заряда для хранения составляет примерно 50–75%.
- Регулярно проверяйте уровень заряда аккумуляторной батареи и при необходимости подзаряжайте ее.

ИЗВЛЕЧЕНИЕ И УСТАНОВКА АККУМУЛЯТОРНОЙ БАТАРЕИ

- Чтобы извлечь аккумуляторную батарею из электроинструмента, нажмите и удерживайте кнопку разблокировки на батарее, а затем извлеките ее из электроинструмента. Не применяйте силу.
- Чтобы установить аккумуляторную батарею в электроинструмент, просто вставьте ее в правильной ориентации в соответствующее посадочное место электроинструмента до фиксации. Не применяйте силу.

КНОПКА ПРОВЕРКИ УРОВНЯ ЗАРЯДА И СВЕТОДИОДНЫЕ ИНДИКАТОРЫ

Важно! Перед проверкой уровня заряда прекратите работу с электроинструментом и дождитесь полной остановки привода и всех вращающихся частей.
Чтобы проверить уровень заряда, нажмите кнопку 3.

Индикаторные лампы		Уровень заряда
■ Горит	□ Погашен	
■■■■		75-100%
■■■□		50-75%
■■□□		25-50%
■□□□		0-25%
□□□□		Аккумулятор разряжен

УХОД И ОЧИСТКА

- Перед очисткой извлекайте аккумуляторную батарею из электроинструмента или зарядного устройства.
- Для очистки внешней поверхности достаточно сухой мягкой чистой ткани.
- Пыль можно легко удалить с помощью чистой кисточки с длинным ворсом.
- Никогда не используйте агрессивные моющие средства, технический спирт или другие химические растворы, так как они могут повредить корпус или привести к нарушению работы изделия.

УТИЛИЗАЦИЯ

Аккумуляторные батареи являются утилизируемыми отходами и не должны выбрасываться вместе с бытовым мусором. По окончании срока службы утилизируйте изделие в соответствии с действующими законодательными нормами.

ГАРАНТИЙНЫЙ ТАЛОН

СРОК ГАРАНТИИ 12 МЕСЯЦЕВ

Внимание!
Пожалуйста, требуйте от продавца заполнить все поля гарантийного талона.

Гарантийный талон № .....

Информация об изделии:

Наименование, модель и артикул изделия: .....

.....

Серийный/заводской номер: .....

Дата продажи: .....

Наименование и адрес торговой организации: .....

.....

Изделие проверено в присутствии потребителя: .....

Подпись продавца .....

м.п.

УВАЖАЕМЫЙ ПОКУПАТЕЛЬ!
Благодарим вас за приобретение продукции торговой марки KRANZ.
Срок гарантии на приобретенное изделие – 12 месяцев с даты продажи.

ВНИМАНИЕ! Изделие сдается в сервисный центр в чистом виде.
Импортер и уполномоченный представитель: ООО «СДС», 123060, Россия,г. Москва, ул. Маршала Соколовского, д. 3, эт. 5, пом. 1, ком. 3.

ПЕРЕЧЕНЬ СЕРВИСНЫХ ЦЕНТРОВ, ИНФОРМАЦИЯ ДЛЯ СВЯЗИ С НИМИ:

Заполняется сервисным центром

Kranz® №1

Сведения о ремонте

Сервисный наряд № .....

Дата приема в ремонт .....

Дата выдачи из ремонта .....

Сервисный центр .....

.....

.....

Исполнитель Ф.И.О. .....

.....

Подпись ответственного лица .....

Печать сервисного центра

Kranz® №1

Отрывной талон

Наименование изделия .....

.....

.....

Серийный номер .....

Дата продажи .....

Печать торговой организации

Заполняется продавцом

Заполняется сервисным центром

Kranz® №2

Сведения о ремонте

Сервисный наряд № .....

Дата приема в ремонт .....

Дата выдачи из ремонта .....

Сервисный центр .....

.....

.....

Исполнитель Ф.И.О. .....

.....

Подпись ответственного лица .....

Печать сервисного центра

Kranz® №2

Отрывной талон

Наименование изделия .....

.....

.....

Серийный номер .....

Дата продажи .....

Печать торговой организации

Заполняется продавцом

Заполняется сервисным центром

Kranz® №3

Сведения о ремонте

Сервисный наряд № .....

Дата приема в ремонт .....

Дата выдачи из ремонта .....

Сервисный центр .....

.....

.....

Исполнитель Ф.И.О. .....

.....

Подпись ответственного лица .....

Печать сервисного центра

Kranz® №3

Отрывной талон

Наименование изделия .....

.....

.....

Серийный номер .....

Дата продажи .....

Печать торговой организации

Заполняется продавцом

Заполняется сервисным центром	Сервисный наряд № Дата приема в ремонт Дата выдачи из ремонта Сервисный центр Исполнитель Ф.И.О. Печать Контактная информация пользователя Ф.И.О.: Адрес: Телефон: Подпись покупателя		
Заполняется сервисным центром	Сервисный наряд № Дата приема в ремонт Дата выдачи из ремонта Сервисный центр Исполнитель Ф.И.О. Печать Контактная информация пользователя Ф.И.О.: Адрес: Телефон: Подпись покупателя		
Заполняется сервисным центром	Сервисный наряд № Дата приема в ремонт Дата выдачи из ремонта Сервисный центр Исполнитель Ф.И.О. Печать Контактная информация пользователя Ф.И.О.: Адрес: Телефон: Подпись покупателя		

ГАРАНТИЙНЫЕ ОБЯЗАТЕЛЬСТВА

При покупке изделия требуйте проверки его комплектации и исправности в вашем присутствии. Также требуйте инструкцию по эксплуатации на русском языке и заполненный гарантийный талон.
Перед началом работы с данным изделием следует внимательно ознакомиться с инструкцией по эксплуатации.
Все условия гарантии соответствуют действующему законодательству РФ.
Гарантийный срок на данное изделие составляет 12 месяцев и исчисляется со дня продажи конечному потребителю.
В случае устранения недостатков товара гарантийный срок на него продлевается на период, в течение которого товар не использовался.
Указанный период исчисляется со дня обращения потребителя с требованием об устранении недостатков товара до дня выдачи его по окончании ремонта.
Гарантийные обязательства распространяются только на неисправности, выявленные в течение гарантийного срока и обусловленные производственными или конструктивными факторами.

ГАРАНТИЯ НЕ РАСПРОСТРАНЯЕТСЯ В СЛУЧАЕ:

• Естественного износа изделия, принадлежностей, быстроизнашивающихся частей и расходных материалов.
• Неисправностей, вызванных несоблюдением инструкций по эксплуатации.
• Неисправностей, произошедших в результате использования изделия не по назначению.
• Неисправностей, возникших вследствие использования при неблагоприятных условиях окружающей среды или при ненадлежащих производственных условиях.
• Неисправностей, возникших вследствие перегрузок или ненадлежащего технического обслуживания или ухода.
• Использования изделия в условиях высокой интенсивности работ и сверхтяжелых нагрузок. К безусловным признакам перегрузки изделия относятся: появление цветов побежалости, деформация или оплавление деталей и узлов изделия, потемнение или обугливание изоляции проводов под воздействием высокой температуры.
• Механических повреждений (трещин, сколов и т. д.), вызванных под воздействием агрессивных сред, высокой влажности и высоких температур.
• Механических повреждений, наступивших вследствие коррозии металлических частей и неправильного хранения.
• Вскрытия, ремонта или модификации изделия вне уполномоченного сервисного центра.
• Повреждений, вызванных в результате стихийных бедствий.
• Повреждений, вызванных неблагоприятными атмосферными или иными внешними воздействиями. Например, дождь, снег, повышенная влажность, нагрев, агрессивные среды.
• Использования принадлежностей, расходных материалов и запасных частей, ГСМ, не рекомендованных производителем.

Средний срок службы изделия – 5 лет.

Устранение неисправностей, признанных как гарантийный случай, осуществляется на выбор компании посредством ремонта изделия или посредством замены неисправного изделия на новое (возможно, на модель следующего поколения). Замененные инструменты и детали переходят в собственность компании.
Гарантийные претензии принимаются в течение гарантийного срока. Изделие, отправленное дилеру или в сервисный центр в частично или полностью разобранном виде, под действие гарантии не попадает.
Все риски по пересылке изделия дилеру или в сервисный центр несет владелец изделия.
Другие претензии, кроме упомянутого права на бесплатное устранение недостатков инструмента, под действие гарантии не попадают.

Изделие проверялось в моем присутствии, исправно, укомплектовано, внешний вид без повреждений. Всю необходимую информацию для пользования данным изделием и руководство по эксплуатации от продавца получил. С условиями гарантии ознакомлен и согласен. Правильность заполнения гарантийного талона проверил.

_____(Подпись покупателя)

Изготовитель: «Ningbo jia she trading Co., Ltd», 5-5, bulding 009, Shubo road no 9, Yinzhou district, Ningbo city, Zhejiang province, China / «Нингбо джиа ши трейдинг Ко., ЛТД», 5-5, билдинг 009, Шубо роад No 9, Иньчжоу дистрикт, Нингбо сити, Чжецзян провинц, Китай.
Импортер и уполномоченный представитель: ООО «СДС», 123060, Россия, г. Москва, ул. Маршала Соколовского, д. 3, эт. 5, пом. 1, ком. 3.
Сделано в Китае.