Усилители серии WALS
RGB-УСИЛИТЕЛЬ WALS-RGB-24A
RGBW-УСИЛИТЕЛЬ WALS-RGBW-24A

Руководство по монтажу и эксплуатации

WALS-RGB-24A

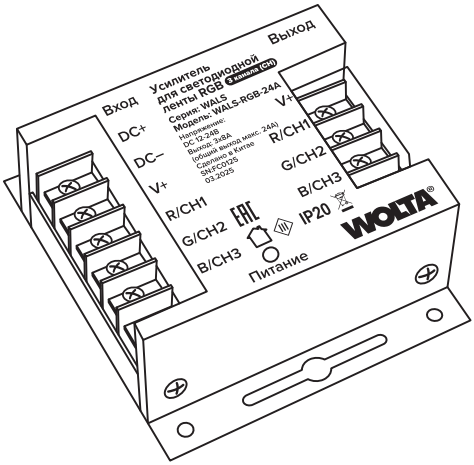

WALS-RGBW-24A

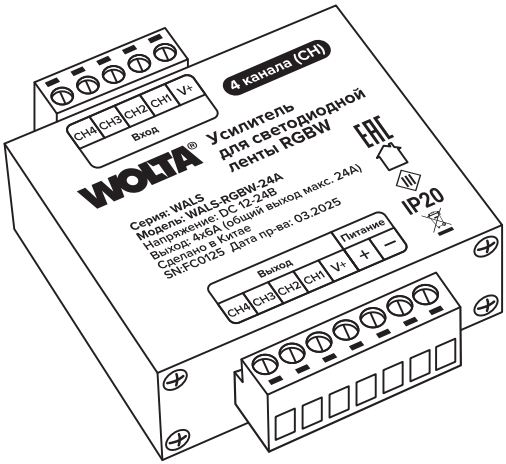

НАЗНАЧЕНИЕ УСИЛИТЕЛЯ ТОРГОВОЙ МАРКИ WOLTA® WALS-RGB-24A ДЛЯ СВЕТОДИОДНОЙ ЛЕНТЫ RGB

Усилитель сигнала для светодиодных RGB лент с напряжением 12-24 В DC серии WALS позволяет увеличивать длину светодиодной ленты, сохраняя уровень сигнала от контроллера по всей длине ленты.
Применяется в случаях, когда мощности контроллера недостаточно для подключения необходимого количества светодиодных лент.
Устройство рассчитано для работы в сети постоянного тока DC.
Максимальный выходной ток на канал 8А (общий ток нагрузки 24А).

НАЗНАЧЕНИЕ УСИЛИТЕЛЯ ТОРГОВОЙ МАРКИ WOLTA® WALS-RGBW-24A ДЛЯ СВЕТОДИОДНОЙ ЛЕНТЫ RGBW

Усилитель сигнала для светодиодных RGBW лент с напряжением 12-24 В DC серии WALS позволяет увеличивать длину светодиодной ленты, сохраняя уровень сигнала от контроллера по всей длине ленты.
Применяется в случаях, когда мощности контроллера недостаточно для подключения необходимого количества светодиодных лент.
Устройство рассчитано для работы в сети постоянного тока DC.
Максимальный выходной ток на канал 6А (общий ток нагрузки 24А).

КОМПЛЕКТАЦИЯ

Усилитель, руководство по эксплуатации, упаковка.

ТРЕБОВАНИЯ К БЕЗОПАСНОСТИ

1. Работы по установке и обслуживанию можно проводить только убедившись в том, что питание сети отключено. Перед установкой убедитесь в наличии защитного устройства в сети (автоматический выключатель, предохранитель).
2. При эксплуатации необходимо располагать усилитель и электропроводку вдали от химически активной среды, горючих и легковоспламеняющихся предметов и поверхностей.
3. Соблюдайте полярность при подключении оборудования.
4. Регулярно проверяйте все электрические соединения и целостность проводки. Запрещено подключение и использование усилителя при поврежденной проводке. Запрещено устанавливать усилитель на легковоспламеняющиеся материалы, например, древесный шпон и материалы на основе дерева толщиной менее 2 мм.
5. Запрещено производить подключение усилителя проводом с нетермостойкой изоляцией.

6. Запрещено подключение изделия напрямую к сети 230 В. Для подключения необходимо использовать дополнительно источник питания, напряжение и мощность которого должны соответствовать подключаемой ленте.
7. Запрещается эксплуатация усилителя с поврежденным корпусом.
8. При обнаружении неисправности усилителя обратитесь к квалифицированному специалисту для выявления причины.
9. Эксплуатация усилителя должна производиться в соответствии с «Правилами технической эксплуатации электроустановок потребителей».
Внимание! Не превышайте общую мощность подключаемой нагрузки! 288 Вт при используемом источнике питания с выходным напряжением 12 В и 576 Вт при используемом источнике питания с выходным напряжением 24 В.
Внимание! Устройство предназначено для работы внутри помещений. Не устанавливайте усилитель на улице.

МОНТАЖ И ПОДКЛЮЧЕНИЕ

Во избежание ошибок при установке и использовании усилителя обратитесь к квалифицированному специалисту.
1. Извлеките усилитель из упаковки, убедитесь в его целостности.
2. Перед подключением усилителя убедитесь, что электропитание отключено.
3. Подключите провода от выхода блока питания к входу питания усилителя. При подключении соблюдайте полярность! (Блок питания не входит в комплект поставки).
Убедитесь, что выходное напряжение блока питания соответствует напряжению питания усилителя и светодиодной ленты.
Внимание! При выборе мощности блока питания учитывайте запас не менее 20-30% к мощности подключаемой светодиодной ленты.
4. Подключите светодиодную ленту к выходу усилителя. При подключении соблюдайте полярность и порядок подключения проводов!
5. Подключите к входу усилителя провода от выхода контроллера. Схему подключения смотрите (рис. 1 (для RGBW-усилителя), рис. 2 (для RGB-усилителя)). (Контроллер не входит в комплект поставки).
6. Убедитесь, что схема собрана правильно, провода нигде не замыкаются.
7. Включите питание.
Для минимизации потери, рекомендуемое сечение провода не менее 1,5 мм, выбор зависит от мощности нагрузки.
Максимальная нагрузка на каждый канал усилителя указана в таблице характеристик.

ТЕХНИЧЕСКИЕ ХАРАКТЕРИСТИКИ

Модель	**WALS-RGB-24A**	**WALS-RGBW-24A**
Серия	**WALS**	**WALS**
Предназначен для лент	RGB	RGBW
Входное напряжение	12-24 В	12-24 В
Тип входного напряжения	DC	DC
Мощность нагрузки	12 В макс. 288 Вт 24 В макс. 576 Вт	12 В макс. 288 Вт 24 В макс. 576 Вт
Количество каналов	3	4
Максимальный выходной ток на канал	8А (общий выход макс.24А)	6А (общий выход макс.24А)
Метод подключения	общий анод	общий анод
Степень защиты	IP20	IP20
Климатическое исполнение	УХЛ4	УХЛ4
Диапазон рабочих темп.	+1..+45 °С	+1..+45 °С
Класс защиты	III	III
Габариты	80x73x33 мм	84x64x24 мм
Масса	0,12 кг	0,08 кг
Материал корпуса	металл	алюминий
Цвет корпуса	черный	черный
Срок гарантии	3 года	3 года

УХОД ЗА УСТРОЙСТВОМ

В процессе эксплуатации усилителя на его поверхности может скапливаться пыль. Для очист-

ки наружной поверхности можно использовать мягкую ткань, смоченную водой, с применением нейтральных моющих средств. Не использовать для очистки растворители и другие агрессивные химикаты. Дополнительных мер обслуживания не требуется.

УТИЛИЗАЦИЯ

Усилители серии WALS подлежат утилизации специализированными лицензированными организациями в соответствии с действующим законодательством. Упаковочный полиэтилен: идентификатор согласно ISO 1043 (97/129/EC) — 4 PELD, упаковочная коробка: идентификатор согласно ISO 1043 (97/129/EC) — 20 PAP.

ТРАНСПОРТИРОВКА И ХРАНЕНИЕ

Транспортировка и хранение усилителей должны происходить при температуре окружающей среды от –25 до +45°C и относительной влажности воздуха не более 80%. Хранение и транспортировка должны осуществляться только в заводской упаковке. В процессе транспортировки и хранения не допускается воздействие на усилитель и его упаковку нефтепродуктов, агрессивных веществ и сред, а также механических нагрузок. Включение усилителя возможно через час после транспортирования при отрицательной температуре!

ГАРАНТИЙНЫЕ ОБЯЗАТЕЛЬСТВА

При соблюдении потребителем правил транспортировки, хранения, установки и эксплуатации срок службы усилителя составляет 30000 часов, гарантийный срок эксплуатации составляет 3 года с момента продажи. Неправильное хранение, монтаж или эксплуатация усилителя влекут за собой лишение гарантии. Гарантия на изделие распространяется только при использовании его с оригинальной лентой, контроллером ТМ WOLTA®. В случае обнаружения неисправности, происшедшей не по вине Покупателя, необходимо обратиться в организацию, продавшую усилитель, до истечения гарантийного срока. Возврат и замена усилителя производятся только при наличии целой упаковки, полной комплектации и отсутствии механических повреждений. Гарантийные обязательства выполняются Продавцом только при наличии у Покупателя кассового чека или другого документа, подтверждающего покупку.

Гарантия не распространяется на изделия, повреждённые в результате:

- контакта продукта с жидкостями;
- наличия признаков перегрузки и неправильного подключения усилителя;
- механического воздействия и иного повреждения.

К механическим повреждениям относятся нарушения целостности контроллера (корпуса, платы, компонентов) под воздействием кинетической энергии. В случае самостоятельного вскрытия усилителя гарантия утрачивает силу. Гарантийные обязательства не признаются в отношении изменения оттенков окрашенных поверхностей и пластиковых частей в процессе эксплуатации. Подробную информацию о замене неисправного усилителя в гарантийный период Вы можете получить по телефонам: +7 (800) 555-01-23, +7 (495) 532-23-23

Примечание: производитель оставляет за собой право вносить в конструкцию и комплектацию изделия технические изменения и усовершенствования, не ухудшающие технические характеристики изделия, в любое время и без предварительного уведомления.

СЕРТИФИКАЦИЯ

Товар сертифицирован согласно действующим Техническим Регламентам Таможенного Союза. Информация о сертификации нанесена на маркировке.

ИНФОРМАЦИЯ ОБ ИЗГОТОВИТЕЛЕ

RU Изготовитель: Юйяо Мисан Электроник Ко., Лтд., Адрес: № 1-6 Хуанцзяньшань Индастриал Парк, Юйяо, Нинбо, Китай. Сделано в Китае. (YUYAO MESUN ELECTRONIC CO., LTD, Address: No 1-6# Huang Jian Shan Industrial Park, Yuyao, Ningbo,China). Импортер: ООО «Вольта». Адрес: Российская Федерация, 197198, г. Санкт-Петербург, ул. Ждановская, д. 45 литера А, помещение 60-Н, офис 14, тел.: +7 (495) 532-23-23. Импортер в Республику Беларусь: ООО «СИЛАМП», 220007, г. Минск, ул. Володько 24а, к. 411-27, тел.: +375 172220429. ООО «ОМА», 223021, Минский р-н, Щомыслицкий с/с, 107-11, р.д. Дворицкая Слобода. ООО «Метамакс», 223060, Минский район, 11 км Могилевского шоссе, АБК ООО «Аэролла», каб. 27. ООО «Анкрон» Республика Беларусь, 220004, г. Минск, ул. Кальварийская, д. 21/3, пом. № 164, 165.Уполномоченное изготовителем лицо: ООО «Вольта». Адрес: Российская Федерация, 197198, г. Санкт-Петербург, ул. Ждановская, д. 45 литера А, помещение 60-Н, офис 14, www.wolta.ru. Номер партии, месяц и год изготовления — см. на корпусе изделия.

KZ Өндіруші: Юяо Мисан Электроник Ко., Лтд., Мекен-Жайы: № 1-6 Хуан Цзянь Шань Индустриалды Паркі, Юяо, Нинбо, Қытай. Қытайда жасалған. Жеткізуші / импорттаушы «Вольта» ЖШҚ, Ресей, 197198, Санкт-Петербург, Ждановская көшесі, 45 литр А үйі, 60-Н үй, 14 кеңсе, www.wolta.ru. Жеткізушінің (Өндірушінің) тұтынушыдан талап-наразылықтады қабылдауға уәкілеттік берген заңды тұлғаның атауы мен мекен-жайы: «Ле Монлид Қазақстан» ЖШС, 050051, Қазақстан Республикасы, Алматы қ., Медеу ауданы, Достық даңғылы, 192/2 үй, 819. «Wolta Kazakhstan» ЖШС, 050044, Қазақстан Республикасы, Алматы қаласы, Жібек Жолы көшесі, 50 үй, 604 оф. тел: +7 (727) 973-09-55, info@wolta.kz. Серия нөмірі, шығарылған айы және жылы — өнімнің корпусынан қараңыз.

Рис. 1. Схема подключения RGBW-усилителя WALS-RGBW-24A

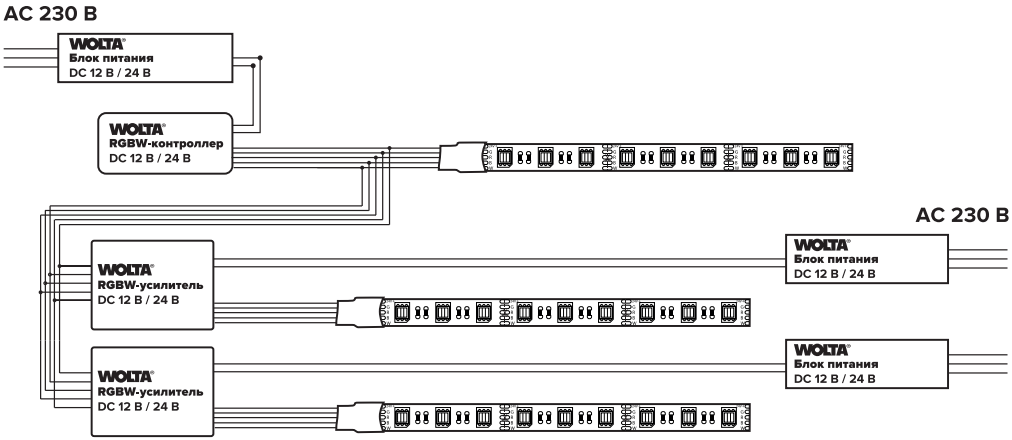

Рис. 2. Схема подключения RGB-усилителя WALS-RGB-24A

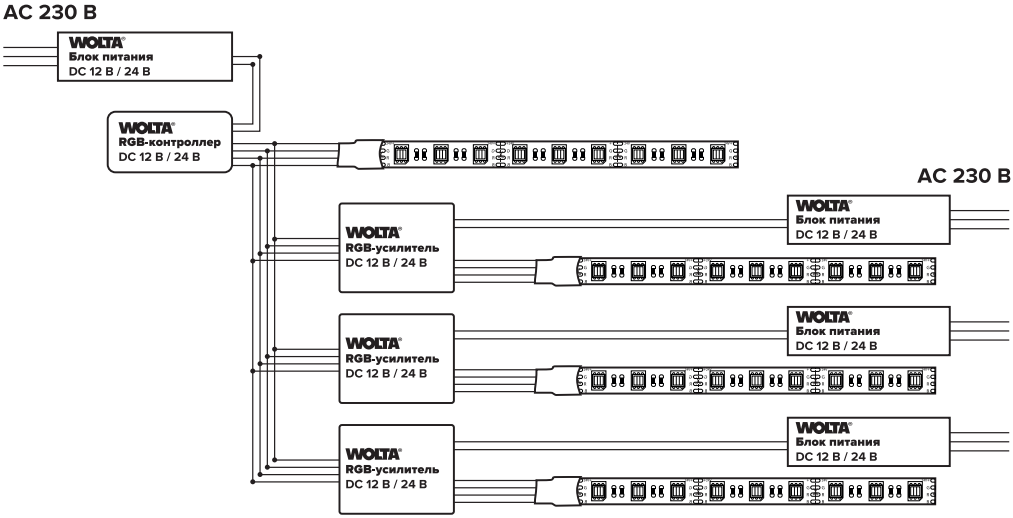

ГАРАНТИЙНЫЙ ТАЛОН / КЕПІЛДІК ТАЛОНЫ

Действителен при заполнении торговой организацией /
Сауда ұйымы толтырған кезде ғана жарамды

Дата продажи / Сату күні _____

Штамп магазина / Дүкен мөртабаны _____