Uniel

СВЕТИЛЬНИК
СВЕТОДИОДНЫЙ ULO-AL



- Микропризматическиий рассеиватель
- Снижение слепящего эффекта при высоких светопропускающих свойствах

18 Вт **1800** лм	**36** Вт **3600** лм	**45** Вт **4500** лм	Кп **>5%**
Белый свет **4000**K	Дневной свет **6500** K		

СВЕТИЛЬНИК
СВЕТОДИОДНЫЙ ULO-AL

Светодиодные линейные накладные светильники серии ULO-AL предназначены для внутреннего освещения общественных помещений. Могут использоваться для освещения офисных помещений и помещений для торговли, школ и детских садов, складских и подсобных помещений, коридоров и лестничных пролетов.

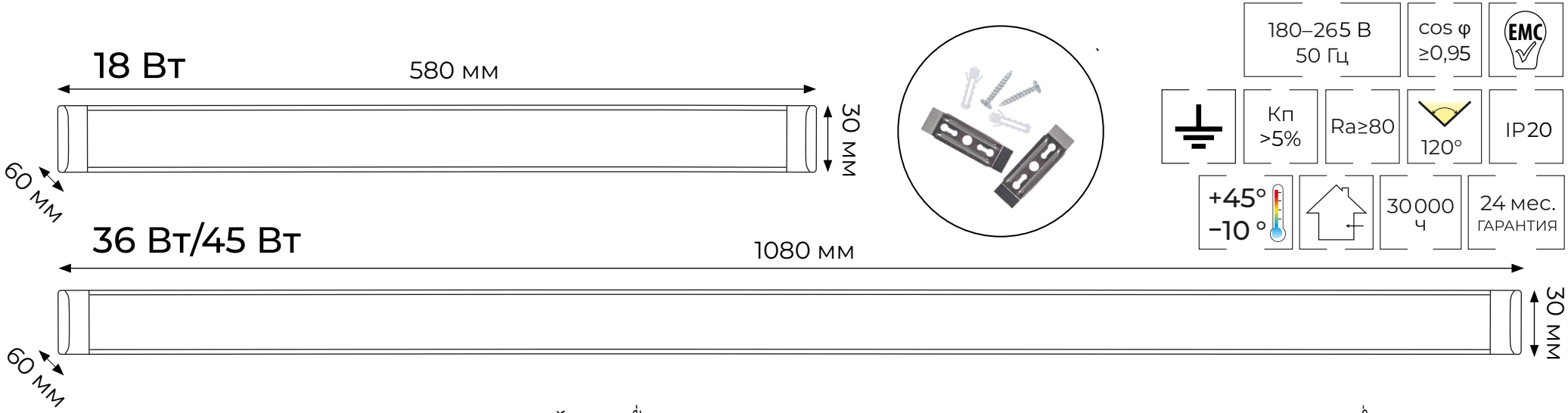

Наименование	Код	Мощность	Световой поток	Цветовая температура	Напряжение	Коэффициент пульсации	Коэффициент мощности	Угол светового потока	Габаритные размеры	Тип индивидуальной упаковки	Транспортная упаковка
		Вт	Лм	К	В	%	cosφ		мм		Кол-во
ULO-AL60-18W/4000K WHITE	UL-00011888	18	1800	4000	180-265	5	0,95	120	580x30x60	стрейтч-пленка	20
ULO-AL60-18W/6500K WHITE	UL-00011889	18	1800	6500	180-265	5	0,95	120	580x30x60	стрейтч-пленка	20
ULO-AL120-36W/4000K WHITE	UL-00011890	36	3600	4000	180-265	5	0,95	120	1080x30x60	стрейтч-пленка	20
ULO-AL120-36W/6500K WHITE	UL-00011891	36	3600	6500	180-265	5	0,95	120	1080x30x60	стрейтч-пленка	20
ULO-AL120-45W/4000K WHITE	UL-00011892	45	4500	4000	180-265	5	0,95	120	1080x30x60	стрейтч-пленка	20
ULO-AL120-45W/6500K WHITE	UL-00011893	45	4500	6500	180-265	5	0,95	120	1080x30x60	стрейтч-пленка	20

Uniel

СВЕТИЛЬНИК
СВЕТОДИОДНЫЙ ULO-AL

НАКЛАДНЫЕ
МОНТАЖ НА СТЕНУ ИЛИ ПОТОЛОК

Для подвестного монтажа используйте комплект креплений.

Комплект креплений для подвестного монтажа накладных светильников UFL-H02 SILVER 100 POLYBAG.

Предназначены для подвестного монтажа накладных светильников с клипсами.
В комплекте два тросика, каждый из которых крепится к клипсе для накладного монтажа светильника. Тросики изготовлены из нержавеющей стали, длина подвеса регулируется и достает 1 м.





