WOLTA®

RU СВЕТИЛЬНИК СВЕТОДИОДНЫЙ СЕРИИ UFO

Руководство по монтажу и эксплуатации

НАЗНАЧЕНИЕ

Светильники светодиодные серии UFO торговой марки WOLTA®, со степенью защиты IP65, предназначены для общего освещения производственных и подсобных помещений с повышенным содержанием пыли и влаги (производства, склады, парковки, автосервисы, мойки, гаражи, подсобные помещения, ЖКХ), допускается использовать светильники на улице под навесом. Светильники рассчитаны для работы в однофазных сетях переменного тока с напряжением 230В частотой 50 Гц. Данные светильники сертифицированы и соответствуют всем необходимым требованиям предъявлемых к данному типу оборудования. Качество электроэнергии должно соответствовать ГОСТ 32144-2013. Питающая сеть должна быть защищена от коммутационных и грозовых импульсных помех. Продукция соответствует требованиям Технических регламентов Таможенного союза: ТР ТС 004/2011, ТР ТС 020/2011 и ТР ЕАЭС 037/2016.

КОМПЛЕКТАЦИЯ

Светильник; инструкция по эксплуатации; упаковка.

ТРЕБОВАНИЯ К БЕЗОПАСНОСТИ

1. Работы по установке и обслуживанию светильника можно проводить только убедившись в том, что питание сети отключено. Перед установкой убедитесь в наличии защитного устройства в сети (автоматический выключатель, предохранитель).
2. При эксплуатации необходимо располагать светильник и электропроводку вдали от химически активной среды, горючих и легковоспламеняющихся предметов и поверхностей.
3. Регулярно проверяйте все электрические соединения и целостность проводки. Запрещено подключение и использование светильника при поврежденной проводке, с треснувшим плафоном. Запрещено устанавливать светильник на легковоспламеняющиеся материалы, например, древесный шпон и материалы на основе дерева толщиной менее 2 мм.
4. Запрещено производить подключение светильника проводом с нетермостойкой изоляцией.
5. Убедитесь, что все электрические соединения надежно защищены от попадания влаги.
6. Запрещается эксплуатация светильника с треснувшим корпусом или рассеивателем.
7. При обнаружении неисправности, обесточьте светильник и обратитесь к квалифицированному специалисту для выявления причины.
8. Эксплуатация светильника должна производиться в соответствии с «Правилами технической эксплуатации электроустановок потребителей».

МОНТАЖ И ПОДКЛЮЧЕНИЕ

Во избежание ошибок при установке и использовании обратитесь к квалифицированному специалисту.

Накладной способ монтажа:

1. Извлеките светильник из упаковки, проверьте целостность. Полностью обесточьте линию.
2. Зафиксируйте монтажные скобы на потолке/стене дюбелями и саморезами (не входят в комплект), ориентируя: вертикально к поверхности при потолочном монтаже или под требуемым углом при настенном.
3. Установите светильник на скобы и закрепите болтами с гайками (в комплекте).
4. Подключите провода питания к сети через пыле- и влагозащитные клеммные колодки (не входят в комплект), соблюдая фазу, ноль и PE.
5. Включите питание и проверьте работу.

Подвесной способ монтажа:

1. Распакуйте светильник, проверьте целостность. Обесточьте линию и убедитесь в отсутствии напряжения.
2. Закрепите на потолке подвесные крепления МК-2 по инструкции (не входят в комплект).
3. Зафиксируйте тросы на монтажных отверстиях светильника крепежными элементами (входит в комплект подвеса).
4. Подключите L/N/PE через пыле- и влагозащитные клеммные колодки (не входят в комплект).
5. Включите питание и проверьте работу.

УХОД ЗА СВЕТИЛЬНИКОМ

В процессе эксплуатации светильника на его поверхности может скапливаться пыль, что уменьшает его потребительские свойства. Для очистки наружной поверхности светильника можно использовать мягкую ткань, смоченную водой с применением нейтральных моющих средств. Не использовать для очистки растворители и другие агрессивные химикаты. Дополнительных мер обслуживания не требуется.

УТИЛИЗАЦИЯ

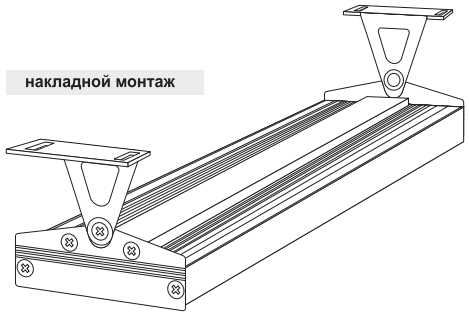

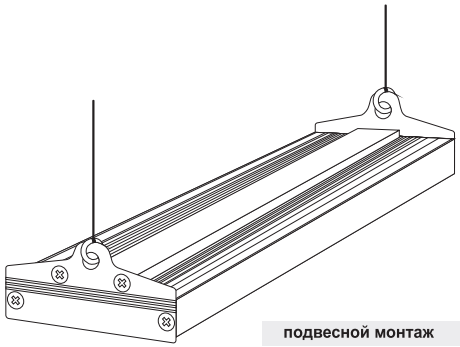

ТЕХНИЧЕСКИЕ ПАРАМЕТРЫ СЕРИИ UFO

Модель	Моделі	UFOS-100W/03	UFOS-150W/03	UFOS-200W/03	UFOY-100W/03	UFOY-150W/03	UFOY-200W/03
Тип источник света	Жарық көзінің түрі	Светодиод SMD	Светодиод SMD	Светодиод SMD	Светодиод SMD	Светодиод SMD	Светодиод SMD
Мощность, Вт	Қуат, Вт	100	150	200	100	150	200
Коэффициент мощности	Қуат коэффициенті	≥0,97	≥0,97	≥0,97	≥0,97	≥0,97	≥0,97
Тип напряжения	Кернеу түрі	AC	AC	AC	AC	AC	AC
Номинальное напряжение, В	Номиналды кернеу, В	220…240	220…240	220…240	220…240	220…240	220…240
Частота, Гц	Жиілігі, Гц	50	50	50	50	50	50
Диапазон входного напряжения, В	Кірме кернеу ауқымы, В	200-265	200-265	200-265	200-265	200-265	200-265
Ток, А	Тогы, А	0,4	0,7	0,9	0,4	0,7	0,9
Цветовая температура, К	Түс температурасы, К	5700	5700	5700	5700	5700	5700
Индекс цветопередачи	Түсті беру индексі (CRI)	≥85	≥85	≥85	≥85	≥85	≥85
Однородность цветности, SDCM	Түс біртектілігі, SDCM	≥6	≥6	≥6	≥6	≥6	≥6
Световой поток, лм	Жарық ағыны, лм	10000	15000	20000	10000	15000	20000
Световая отдача, лм/Вт	Жарықтық әсер, лм/Вт	100	100	100	100	100	100
Коэффициент пульсации	Тербелу коэффициенті	≤1%	≤1%	≤1%	≤1%	≤1%	≤1%
Угол рассеяния, °	Шашырау бұрышы, °	110º	110º	110º	110º / 60º	110º / 60º	110º / 60º
Способ монтажа	Орнату әдісі	Подвесной / Накладной (поворотный) Ілулі / Үстіне орнатылатын (бұрылатын)	Подвесной / Накладной (поворотный) Ілулі / Үстіне орнатылатын (бұрылатын)	Подвесной / Накладной (поворотный) Ілулі / Үстіне орнатылатын (бұрылатын)	Подвесной / Накладной (поворотный) Ілулі / Үстіне орнатылатын (бұрылатын)	Подвесной / Накладной (поворотный) Ілулі / Үстіне орнатылатын (бұрылатын)	Подвесной / Накладной (поворотный) Ілулі / Үстіне орнатылатын (бұрылатын)
Возможность установки	Орнату мүмкіндігі	Потолочный / Настенный Төбеге / Қабырғаға	Потолочный / Настенный Төбеге / Қабырғаға	Потолочный / Настенный Төбеге / Қабырғаға	Потолочный / Настенный Төбеге / Қабырғаға	Потолочный / Настенный Төбеге / Қабырғаға	Потолочный / Настенный Төбеге / Қабырғаға
Класс светораспределения по 34819-2021	Жарықты тарату класы (34819-2021 бойынша)	П	П	П	П	П	П
Тип кривой силы света по ГОСТ 34819-2021	Жарық күші қисығы түрі (ҚМ ҚАС 34819-2021 бойынша)	Д	Д	Д	Д	Д	Д
Степень защиты	Қорғау дәрежесі (IP)	IP65	IP65	IP65	IP65	IP65	IP65
Климатическое исполнение	Климаттық орындау	У1	У1	У1	У1	У1	У1
Диапазон рабочих температур, °С	Жұмыс температурасы ауқымы, °С	-45..+45	-45..+45	-45..+45	-45..+45	-45..+45	-45..+45
Нормируемая предельно допустимая температура окружающей среды, ta, С°	Нормаланған шекті рұқсат етілген қоршаған орта температурасы, ta, °С	45	45	45	45	45	45
Нормируемая максимальная рабочая температура(обмотки), tw, С°	Нормаланған макс. жұмыс температурасы (орама үшін), tw, °С	80	80	80	80	80	80
Нормируемая максимальная рабочая температура (конденсатора), tc, С°	Нормаланған макс. жұмыс температурасы (конденсатор үшін), tc, °С	100	100	100	100	100	100
Класс защиты	Қорғау класы	I	I	I	I	I	I
Защита от короткого замыкания	Қысқа түйықталудан қорғау	Да / Иә (бар)	Да / Иә (бар)	Да / Иә (бар)	Да / Иә (бар)	Да / Иә (бар)	Да / Иә (бар)
Стойкость к импульсному напряжению, кВ L-N / L-PE	Импульстік кернеуге төзімділік, кВ L-N / L-PE	3 / 2	3 / 2	3 / 2	3 / 2	3 / 2	3 / 2
Размеры светильника, мм	Шам өлшемдері, мм	520x80x34	776x80x34	1032x80x34	520x100x50	776x100x50	1032x100x50
Масса, кг	Салмағы, кг	0,85	1,24	1,70	1,00	1,50	2,03
Материал рассеивателя	Шашыратқыш материал	Стекло / Шыны	Стекло / Шыны	Стекло / Шыны	Поликарбонат / Шыны	Поликарбонат / Шыны	Поликарбонат / Шыны
Материал корпуса	Корпус материалы	Алюминий	Алюминий	Алюминий	Алюминий	Алюминий	Алюминий
Длина провода питания, см	Электр қуаты сымның ұзындығы, мм	35	35	35	35	35	35
Цвет корпуса	Корпус түсі	Черный (RAL9004)	Черный / Қара (RAL9004)	Черный / Қара (RAL9004)	Черный / Қара (RAL9004)	Черный / Қара (RAL9004)	Черный / Қара (RAL9004)
Срок службы, часов	Қызмет ету мерзімі, сағат	50000	50000	50000	50000	50000	50000
Срок гарантии, лет	Кепілдік мерзімі, жыл	2	2	2	2	2	2

Светодиодные светильники UFO относятся к IV классу отходов (малоопасные отходы) и подлежат утилизации специализированными лицензированными организациями. Упаковка состоит из: 20 PAP и 04 PE-LD.

ТРАНСПОРТИРОВКА И ХРАНЕНИЕ
Транспортировка и хранение светильника должны происходить при температуре окружающей среды от –25 до +45°С и относительной влажности воздуха не более 80%. Хранение и транспортировка светильника должны осуществляться только в заводской упаковке. В процессе транспортировки и хранения не допускается воздействие на светильник и его упаковку нефтепродуктов, агрессивных веществ и сред, а также механических нагрузок.

ГАРАНТИЙНЫЕ ОБЯЗАТЕЛЬСТВА
Срок службы светодиодных светильников составляет 50000 часов, при условии соблюдения потребителем правил транспортировки, хранения, установки и эксплуатации. Гарантийный срок эксплуатации светодиодных светильников составляет 2 года с момента продажи, при условии соблюдения потребителем правил транспортирования, хранения, монтажа и эксплуатации. Гарантийный срок хранения светового прибора в заводской упаковке до момента эксплуатации, не более 5 лет. Неправильное хранение, монтаж или эксплуатация светильника влечет за собой лишение гарантии. В случае обнаружения неисправности, произошедшей не по вине Покупателя, необходимо обратиться в организацию, продавшую светильник, до истечения гарантийного срока. Возврати и замена светильника производится только при наличии целой упаковки, полной комплектации и отсутствии механических повреждений. Гарантийные обязательства выполняются Продавцом только при наличии у Покупателя кассового чека или другого документа, подтверждающего продажу.
Гарантия не распространяется на изделия, поврежденные в результате:
- отсутствия защитного заземления;
- совместной работы со строительными машинами и оборудованием;
- механического воздействия и иного повреждения.

К механическим повреждениям относятся нарушения целостности светильника (корпуса, рассеивателя) под воздействием кинетической энергии. В случае самостоятельного вскрытия светодиодного светильника, гарантия утрачивает силу. Гарантийные обязательства не признаются в отношении изменения оттенков окрашенных поверхностей и пластиковых частей в процессе эксплуатации. Световой поток в течение гарантийного срока сохраняется на уровне не ниже 70% от заявляемого номинального светового потока, значение коррелированной цветовой температуры и область допустимых значений коррелированной цветовой температуры в течение гарантийного срока - согласно приведенным в ГОСТ 34819-2021. Подробную информацию о замене неисправного светодиодного светильника в гарантийный период Вы можете получить по телефонам: 8 (800) 555-01-23, 8 (495) 651-87-22.
Примечание: Производитель оставляет за собой право вносить в конструкцию и комплектацию изделия технические изменения и усовершенствования, не ухудшающие технические характеристики изделия, в любое время и без предварительного уведомления.

ДАТА ИЗГОТОВЛЕНИЯ
Указана на упаковке или корпусе светильника.

СЕРТИФИКАЦИЯ
Товар сертифицирован согласно действующим Техническим Регламентам Таможенного Союза. Информация о сертификации нанесена на индивидуальной упаковке. Информацию о номере и сроке действия сертификата продукции вы можете получить на сайте www.wolta.ru

ИНФОРМАЦИЯ ОБ ИЗГОТОВИТЕЛЕ
Изготовитель: Нингбо Оутлукс Електрикал Ко. Лтд. Адрес: №.1 Хетоу Рд. Хенгкси. Нингбо. Китай. (NINGBO OUTLUX ELECTRICAL CO., LTD, Address: Hetou Rd., Hengxi Ind., Ningbo, China). Сделано в Китае. Импортер: ООО «Вольта». Адрес: Российская Федерация, 197198, г. Санкт-Петербург, ул. Ждановская, д. 45 литера А, помещение 60-Н, офис 14, тел.: +7 (495) 532-23-23. Импортер в Республику Беларусь: ООО «СИЛАМП», 220007, г. Минск, ул. Володько 24а, к. 411-27, тел.: +375 172220429. ООО «ОМА», 223021, Минский р-н, Щомыслицкий с/с, 107-11, р. д. Дворицкая Слобода. ООО «Метамакс», 223060, Минский район, 11км Могилевского шоссе, АБК ООО «Аэролла», каб. 27. ООО «Анкрон» Республика Беларусь, 220004, г. Минск, ул. Кальварийская, д. 21/3, пом. № 164, 165. Уполномоченное изготовителем лицо: ООО «Вольта». Адрес: Российская Федерация, 197198, г. Санкт-Петербург, ул. Ждановская, д. 45 литера А, помещение 60-Н, офис 14, www.wolta.ru. Номер партии, месяц и год изготовления — см. на корпусе изделия.

KZ UFO СЕРИЯЛЫ ЖАРЫҚДИОДТЫ ҚОЙМА ШАМДАРЫ

Орнату және пайдалану жөніндегі нұсқаулық

МАҚСАТЫ
WOLTA® сауда маркасының UFO сериялы жарқындіодты қойма шамдары жоғары шаңдылығы және ылғалдылығы бар өндірістік және қосалқы үй-жайларды (зауыттар, қоймалар, тұрақ орындары, автосервистер, кір жуу бөлмелері, гараждар, қосалқы бөлмелер, ТКҚ) жалпы жарықтандыру үшін арналған және IP65 қорғау дәрежесіне ие. Шамдарды күнқағау астында сыртта пайдалануға рұқсат етіледі. Шамдар 230В кернеуі және 50 Гц жиілігі бар айнымалы токтың бір фазалы желілерінде жұмыс істеу үшін есептелген. Бұл шамдар сертификатталған және осы жабдық түріне қойылатын барлық қажетті талаптарға сәйкес келеді. Электр энергиясының сапасы ҚМ ҚАС 32144-2013 стандартына сәйкес болуы керек. Қуат беретін желі коммутациялық және найзағайдық импульстік кедергілерден қорғалған болуы керек. Өнім Кеден одағының техникалық регламенттерінің талаптарына сәйкес келеді: ТР ТС 004/2011, ТР ТС 020/2011 және ТР ЕАЭС 037/2016.

ЖАБДЫҚТАЛУЫ
Шам; пайдалану нұсқаулығы; орама материал.

ҚАУПСІЗДІК ТАЛАПТАРЫ
1. Шамды орнату және техникалық қызмет көрсету жұмыстарын желідегі электр қуаты өшірілгеніне көз жеткізгеннен кейін ғана жүргізіңіз. Орнатпас бұрын желіде қорғағыш құрылғының (автоматты өшіргіш, сақтандырғыш) бар екеніне көз жеткізіңіз.
2. Пайдалану кезінде шамды және электр сымдарын химиялық белсенді ортадан, жанғыш және жеңіл тұтанатын заттар мен беттерден алыс орналастыру қажет.
3. Барлық электр қосылымдары мен сымдардың тұтастығын үнемі тексеріңіз. Зиян келген сымдары, сынған абажуры бар шамды қосуға және пайдалануға тыйым салынады. Шамды жеңіл тұтанатын материалдарға, мысалы, 2 мм-ден жұқа ағаш жапсырмаларға және ағаш негізіндегі материалдарға орнатуға тыйым салынады.
4. Шамды жылуға төзімсіз оқшаулауы бар сыммен қосуға тыйым салынады.
5. Барлық электр қосылымдарының ылғал түсуінен сенімді түрде қорғалғанына көз жеткізіңіз.
6. Сынған корпусы немесе шашыратқышы бар шамды пайдалануға тыйым салынады.
7. Ақаулық анықталған жағдайда, шамды электр желісінен ажыратып, себебін анықтау үшін білікті электршіге хабарласыңыз.
8. Шамды пайдалану «Тұтынушылардың электр қондырғыларын техникалық пайдалану ережелеріне» сәйкес жүргізілуі керек.

ОРНАТУ ЖӘНЕ ҚОСУ
Орнату және пайдалану кезінде қателерді болдырмау үшін, білікті электрикке хабарласыңыз.
Үстіне орнату әдісі:
1. Шамды орамасынан шығарып, тұтастығын тексеріңіз. Электр желісін толықтай өшіріңіз.
2. Монтаждауыш жақтауларды төбеге/қабырғаға дюбельдер мен винттермен (жинаққа кірмейді) бекітіп, бағыттаңыз: төбеге орнатқанда бетіне тік немесе қабырғаға орнатқанда қажетті бұрышпен.
3. Шамды жақтауларға орнатып, болттар мен теңгелермен (жинақта бар) бекітіңіз.
4. Электр сымдарын фаза, нөл және PE (топырақтау) белгілерін сақтай отырып, шаң және ылғалдан қорғайтын клеммалық блоктар арқылы (жинаққа кірмейді) желіге қосыңыз.
5. Электр қуатын қосып, жұмыс істеуін тексеріңіз.

Ілулі орнату әдісі:
1. Шамды орамасынан шығарып, тұтастығын тексеріңіз. Электр желісін өшіріп, кернеудің жоқ екеніне көз жеткізіңіз.
2. Төбеге ілулі бекіткіштерді (МК-2) нұсқаулық бойынша (жинаққа кірмейді) бекітіңіз.
3. Арқандарды шамдың монтаждауыш тесіктеріне бекіткіш элементтерімен (ілу жинағына кіреді) бекітіңіз.
4. L (фаза)/N (нөл)/PE (топырақтау) сымдарын шаң және ылғалдан қорғайтын клеммалық блоктар арқылы (жинаққа кірмейді) қосыңыз.
5. Электр қуатын қосып, жұмыс істеуін тексеріңіз.

ШАМҒА КҮТІМ
Шамды пайдалану барысында оның бетінде шаң жиналуы мүмкін, бұл оның тұтынушылық қасиеттерін төмендетеді. Шамдың сыртқы бетін суға мақталы бейтарап жуғыш заттарды қолдана отырып, жұмсақ матамен тазалауға болады. Тазалау үшін еріткіштер мен басқа агрессивті химикаттарды пайдаланбаңыз. Қосымша техникалық қызмет көрсету шаралары қажет емес.

УТИЛИЗАЦИЯЛАУ
UFO жарықдиодты шамдары IV сынып қалдықтарға (төмен қауіпті қалдықтар) жатады және мамандандырылған лицензиялы ұйымдар арқылы утилизациялануға жатады. Орама 20 PAP және 04 PE-LD материалдарынан тұрады.

ТАСЫМАЛДАУ ЖӘНЕ САҚТАУ
Шамды тасымалдау және сақтау қоршаған орта температурасы -25°С-тен +45°С-ке дейін және ауаның салыстырмалы ылғалдылығы 80%-дан аспаған жағдайда жүргізілуі керек. Шамды тек зауыт орамасында сақтауға және тасымалдауға болады. Тасымалдау және сақтау кезінде шамға және оның орамасына мұнай өнімдерінің, агрессивті заттар мен орталардың, сондай-ақ механикалық жүктемелердің әсер етуіне жол берілмейді.

КЕПІЛДІК МІНДЕТТЕМЕЛЕР
Жарықдиодты шамдардың қызмет ету мерзімі тұтынушының тасымалдау, сақтау, орнату және пайдалану ережелерін сақтаған жағдайда 50 000 сағатты құрайды. Жарықдиодты шамдардың кепілдік мерзімі тұтынушының тасымалдау, сақтау, орнату және пайдалану ережелерін сақтаған жағдайда сату күнінен бастап 2 жылды құрайды. Пайдалануға дейін зауыт орамасындағы жарық шағылыстырғыш құрылғыны сақтау мерзімі 5 жылдан аспауы керек. Дұрыс емес сақтау, орнату немесе пайдалану кепілдіктен айыруға әкеледі. Сатып алушының күнісіз болған ақаулық анықталған жағдайда, кепілдік мерзімі аяқталғанға дейін шамды сатқан ұйымға хабарласу қажет. Шамды қайтару және ауыстыру тек тұтас орама, толық жабдықтама және механикалық зақымданулардың жоқтығы жағдайында ғана жүргізіледі. Кепілдік міндеттемелері Сатып алушының сатуды растайтын касс чегі немесе басқа құжаты болған жағдайда ғана Сатушы орындайды. Кепілдік келесі жағдайларда зақымданған өнімдерге қолданылмайды:
- қорғаныштық топырақтаудың жоқтығы;
- құрылыс машиналары мен жабдықтарымен бірге жұмыс істеу;
- механикалық әсер ету және басқа зақымданулар.

Механикалық зақымдануларға кинетикалық энергия әсерінен шамның (корпустың, шашыратқыштың) тұтастығының бұзылуы жатады. Жарықдиодты шамды өз бетінше ашқан жағдайда, кепілдік күшін жоғалтады. Боялған беттердің және пластик бөлшектердің түстерінің пайдалану барысында өзгеруіне қатысты кепілдік міндеттемелері танылмайды. Кепілдік мерзімі ішінде жарық ағыны декларацияланған номиналды жарық ағынының кем дегенде 70% деңгейінде сақталады, коррекцияланған түс температурасының мәні және рұқсат етілген мәндер ауқымы кепілдік мерзімі ішінде ҚМ ҚАС 34819-2021-де келтірілгенге сәйкес келеді. Ақаулы жарықдиодты шамды кепілдік мерзімі ішінде ауыстыру туралы толық ақпаратты мына телефон бойынша ала аласыз: 8 (800) 555-01-23, 8 (495) 651-87-22.
Ескертпе: өндіруші өнімнің конструкциясына және жабдықтамасына техникалық сипаттамаларды нашарлатпайтын техникалық өзгерістер мен жетілдірулер енгізу құқығын кез келген уақытта және алдын ала хабарлаусыз өзіне қалдырады.

ӨНДІРІЛГЕН КҮНІ
Шамның орамасында немесе корпусында көрсетілген.

СЕРТИФИКАЦИЯЛАУ
Өнім Кеден Одағының өзекті Техникалық Регламенттері бойынша сертификатталған. Сертификаттау туралы ақпарат жеке орамада көрсетілген. Өнім сертификатының нөмірі мен мерзімі туралы ақпаратты www.wolta.ru сайтынан алуға болады.

ДАЙЫНДАУШЫ ТУРАЛЫ АҚПАРАТ
Өндіруші: Нингбо Оутлукс Електрикал Ко. Лтд. Мекен-жайы: №.1 Хетоу Рд. Хенгкси. Қытай. Қытайда жасалған. Жеткізуші / импорттаушы «Вольта» ЖШҚ, Ресей, 197198, Санкт-Петербург, Ждановская көшесі, 45 литр А үйі, 60-Н үй, 14 кеңсе, www.wolta.ru. Жеткізушінің (Өндірушінің) тұтынушыдан талап-наразылықтады қабылдауға уәкілеттік берген заңды тұлғаның атауы мен мекен-жайы: «Ле Монлид Қазақстан» ЖШС, 050051, Қазақстан Республикасы, Алматы қ., Медеу ауданы, Достық даңғылы, 192/2 үй, 819. «Wolta Kazakhstan» ЖШС, 050044, Қазақстан Республикасы, Алматы қаласы, Жібек Жолы көшесі, 50 үй, 604 оф. тел: +7 (727) 973-09-55, info@wolta.kz. Серия нөмірі, шығарылған айы және жылы — өнімнің корпусынан қараңыз.

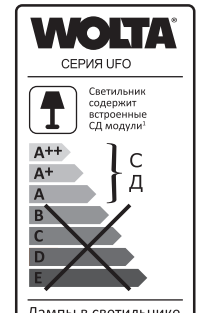

[1] Шамда кірістірілген ЖД модульдері бар
[2] Шырағданы шамдарды ауыстыру мүмкін емес

ГАРАНТИЙНЫЙ ТАЛОН / КЕПІЛДІК ТАЛОНЫ
Действителен при заполнении торговой организацией/
Сауда ұйымы толтырған кезде ғана жарамды

Дата продажи / Сату күні _____ / 20____ г.

Штамп магазина / Дүкен мөртабаны _____