Инструкция по установке

UFL-H04 SILVER 200 POLYBAG

Комплекты креплений предназначены для подвесного монтажа накладных светильников с клипсами.
В комплект входят четыре троса, каждый из которых крепится к отверстию в корпусе или клипсе для накладного монтажа светильника. Тросы изготовлены из нержавеющей стали, длина подвеса регулируется и достигает 2 метров.

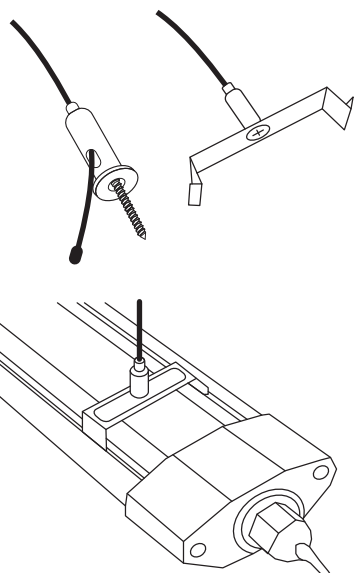

Комплект поставки

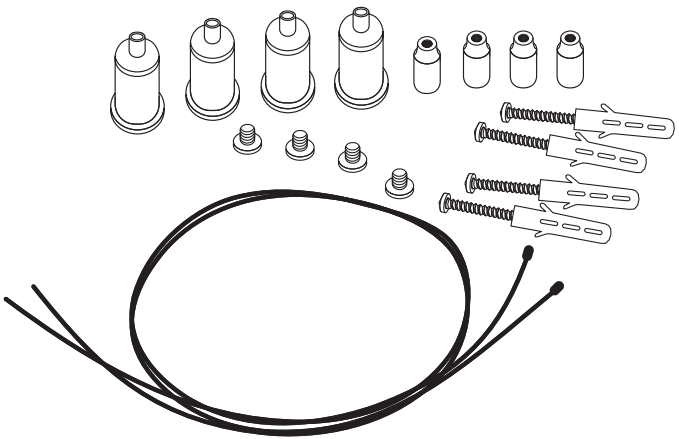

Не подлежит обязательной сертификации.

Срок службы 5 лет. Гарантия 12 мес. Срок годности не ограничен.

Uniel Lighting Co. Ltd. **HK** Tel.: +(852)21171757 **CN** Xingqiao North Road 161, Xingqiao Development Zone, Linping, Hangzhou City, Zhejiang Province, 311100, PRC.
Tel: +86 (571) 86262828 **RU** www.uniel.ru
Импортер: ООО "Юниэл-Восток" 690065, Г. Владивосток, ул. Стрельникова, д. 7, офис 801.
Тел.: +7 (4232) 73-77-18.
Изготовитель: Uniel Lighting Co., Ltd./Юниэл Лайтинг Ко. Лтд. Синцяо Норс Роад 161, Синцяо Девелопмент Зон, Линьпин, г. Ханчжоу, Чжэцзян Провинс, 311100, КНР. Made in China. Сделано в Китае.
Лицо, уполномоченное принимать претензии по качеству товара:
ООО «ТК Юнимаркет» Россия, 129337 Москва, Хибинский пр. д. 20, тел. +7 (499)182-51-05, e-mail: retail@unimarket.org.

Изделие		Номер серии Дата изготовления
Место продажи		Дата продажи
Подпись продавца	Подпись покупателя	Дата обмена