ОБОГРЕВАТЕЛИ ДЛЯ ЭЛЕКТРОТЕХНИЧЕСКИХ ШКАФОВ

ЗАЩИТА ОБОРУДОВАНИЯ ОТ ОБРАЗОВАНИЯ КОНДЕНСАТА



iek.ru

ОТРАСЛИ

- Жилищное строительство
- Коммерческое строительство
- Социальное строительство
- Промышленность
- Нефтегаз
- Сельское хозяйство
- Дорожное строительство
- Энергетика

КАНАЛЫ СБЫТА

- Строительно-монтажные организации
- Сборщики щитового оборудования
- Электрики

НАРОДНАЯ МАРКА

Бренд IEK – лауреат рейтинга народного доверия «Марка № 1 в России» в 2014–2024 годах.

КОНВЕКЦИОННЫЕ ОБОГРЕВАТЕЛИ НА DIN-РЕЙКУ



- Компактные обогреватели выполнены из анодированного алюминиевого профиля и имеют функцию саморегулирования, что позволяет избежать перегрева и сохранить пожаробезопасность
- Динамическая система нагрева воздуха максимально эффективна при длительных режимах работы и позволяет значительно экономить затрачиваемую электроэнергию
- Оптимальная форма радиатора повышает эффективность теплообмена за счет увеличения скорости конвекции при сохранении небольших габаритов
- Широкий диапазон рабочего напряжения постоянного и переменного тока

Технические характеристики	
Материал радиатора	Алюминиевый сплав
Покрытие	Анодированное
Материал корпуса	Полиамид 66 UL94 V0 (не поддерживает горение)
Цвет корпуса	Черный (конвекционные), серебро (с вентилятором)
Нагревательный элемент	Позистор (PTC) с саморегулированием (ограничивающий температуру)
Степень защиты от пыли и влаги	IP20
Класс защиты	I (защитное заземление) — конвекционные, II (с защитной изоляцией) — с вентилятором
Рабочее напряжение, В	AC/DC 120–240* — конвекционные, AC 230 — с вентилятором
Температура хранения и эксплуатации, °С	–60...+75
Влажность при эксплуатации/хранении, %	Макс. 90 (без образования конденсата)
Момент затяжки винтовых зажимов, Н·м	0,8
Сечение подключаемого проводника, мм²	0,5–1,5 многожильный провод (с наконечником); 0,5–2,5 жесткий провод
Срок службы, лет	≥5

* При работе от напряжения ниже AC/DC 140 В мощность нагрева уменьшается на 10%.

КОНВЕКЦИОННЫЕ ОБОГРЕВАТЕЛИ НА DIN-РЕЙКУ

АССОРТИМЕНТ

Наименование	Мощность нагрева, Вт*	Макс. пусковой ток, А	Ток защитного АВ, А	Воздушный поток вентиля тора, м³/ч	L, мм	Масса, кг	Артикул
Обогреватель на DIN-рейку 15 Вт IP20	15	1,5	2	–	65	0,3	YCE-HG-015-20
Обогреватель на DIN-рейку 30 Вт IP20	30	3	4	–	65	0,3	YCE-HG-030-20
Обогреватель на DIN-рейку 45 Вт IP20	45	3,5	4	–	65	0,3	YCE-HG-045-20
Обогреватель на DIN-рейку 60 Вт IP20	60	2,5	4	–	140	0,4	YCE-HG-060-20
Обогреватель на DIN-рейку 75 Вт IP20	75	4	6	–	140	0,5	YCE-HG-075-20
Обогреватель на DIN-рейку 100 Вт IP20	100	4,5	6	–	140	0,5	YCE-HG-100-20
Обогреватель на DIN-рейку 150 Вт IP20	150	6	8	–	220	0,7	YCE-HG-150-20
Обогреватель на DIN-рейку в корпусе 50 Вт IP20	50	2	4	–	110	0,3	YCE-CS-050-20
Обогреватель на DIN-рейку в корпусе 100 Вт IP20	100	2,5	4	–	150	0,3	YCE-CS-100-20
Обогреватель на DIN-рейку в корпусе 150 Вт IP20	150	6	8	–	150	0,5	YCE-CS-150-20
Обогреватель на DIN-рейку (встроенный вентилятор**) 250 Вт IP20	250	2,5	4	45	182	1,1	YCE-HGL-250-20
Обогреватель на DIN-рейку (встроенный вентилятор**) 400 Вт IP20	400	3	6	45	222	1,4	YCE-HGL-400-20
Мини-обогреватель 8 Вт IP54	8	2	4	–	30	0,02	YCE-RC-08-20
Мини-обогреватель 10 Вт IP54	10	2,5	4	–	50	0,03	YCE-RC-10-20
Мини-обогреватель 13 Вт IP54	13	3	6	–	60	0,04	YCE-RC-13-20

* При температуре окружающей среды 20 °С.
** Производительность вентилятора 45 м3/ч при 50 Гц; срок службы 50 000 ч при +25 °С.

КОНВЕКЦИОННЫЕ ОБОГРЕВАТЕЛИ НА DIN-РЕЙКУ

ГАБАРИТНЫЕ РАЗМЕРЫ

Обогреватель на DIN-рейку

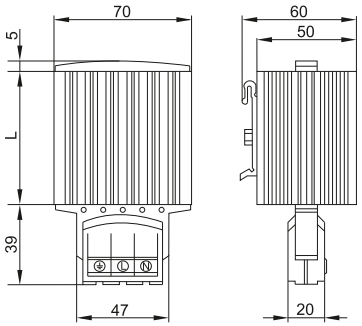

Обогреватель на DIN-рейку в корпусе

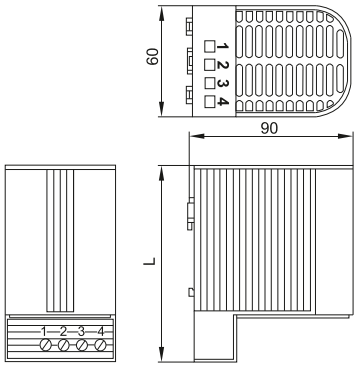

Обогреватель на DIN-рейку (встроенный вентилятор)

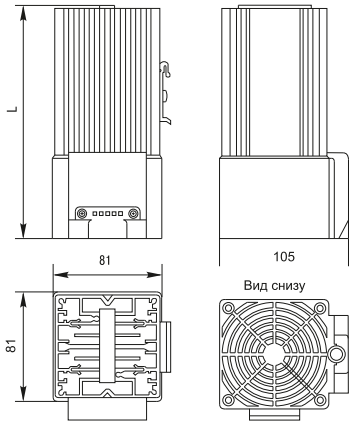

Мини-обогреватель

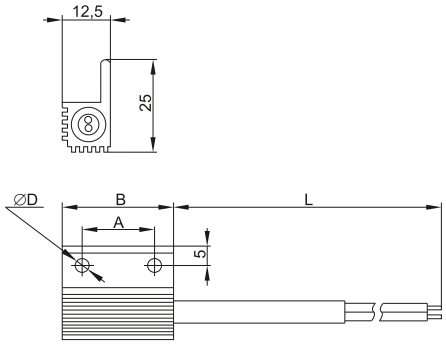

Мощность нагрева, Вт	A, мм	B, мм	D, мм	L, мм
8	18	30	3,2	30
10	30	50	4,5	50
13	40	60	4,5	60

КОМПАКТНЫЕ ОБОГРЕВАТЕЛИ

РЕКОМЕНДАЦИИ ПО УСТАНОВКЕ

- Нагреватели малой мощности рекомендуется устанавливать внизу шкафа.
- Не рекомендуется размещать активное оборудование ближе 10 см от обогревателя.
- Не рекомендуется размещать над обогревателем крупногабаритное оборудование, которое может помешать естественной конвекции.
- Не рекомендуется размещать высокочувствительное к теплу оборудование над обогревателем.
- При установке нескольких обогревателей рекомендуется использовать параллельное подключение.
- Обогреватели рекомендуется устанавливать вертикально



Технические характеристики	
Номинальная мощность, Вт	100-400
Номинальное напряжение, В	230
Стойкость корпуса к аномальному нагреву и огню, °С	960
Температура эксплуатации, °С	от –60 до 70

КОМПАКТНЫЕ ОБОГРЕВАТЕЛИ

АССОРТИМЕНТ

Наименование	Мощность нагрева, Вт	Макс. пусковой ток, А	Ток защитного АВ, А	Воздушный поток вентиля тора, м³/ч	L, мм	Масса, кг	Артикул
Обогреватель на DIN рейку в корп. (встр.вент.) 150 Вт IP20	150	2,5	4	45	75	0,3	YCE-CSL-150-20
Обогреватель на DIN-рейку в корп. (встр.вент.) 250 Вт IP20	250	2,5	6	45	90	0,5	YCE-CSL-250-20
Обогреватель на DIN рейку в корп. (встр.вент.) 400 Вт IP20	400	3	6	45	90	0,5	YCE-CSL-400-20
Обогреватель на DIN рейку (встр. вент.) 100 Вт IP20	100	1,5	2	35	47	0,6	YCE-HVL-100-20
Обогреватель (встр. вент.) 150 Вт IP20	150	2,5	4	35	47	0,6	YCE-HVL-150-20
Обогреватель (встр. вент.) 200 Вт IP20	200	2,5	4	108	47	0,9	YCE-HVL-200-20
Обогреватель (встр. вент.) 300 Вт IP20	300	2,5	4	108	47	0,9	YCE-HVL-300-20
Обогреватель (встр. вент.) 400 Вт IP20	400	3	6	108	47	0,9	YCE-HVL-400-20
Обогреватель на DIN рейку 50 Вт IP65	50	1,5	2	–	150	1,3	YCE-CRE-050-65
Обогреватель на DIN рейку 100 Вт IP65	100	1,5	2	–	180	1,5	YCE-CRE-100-65

КОМПАКТНЫЕ ОБОГРЕВАТЕЛИ

ГАБАРИТНЫЕ РАЗМЕРЫ

Обогреватель на DIN-рейку

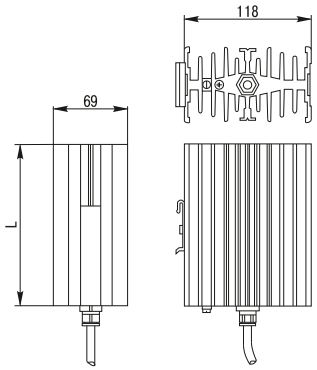

Обогреватель на DIN-рейку (встр. вент.)

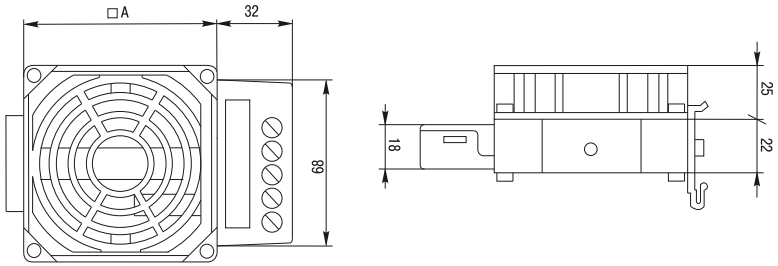

Обогреватель на DIN-рейку в корп. (встр. вент)

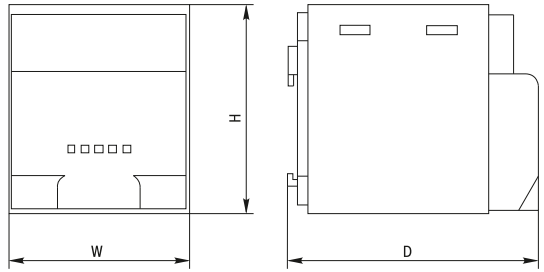

Мощность нагрева, Вт	D, мм	H, мм	W, мм
150	90	75	65
250	111	90	85
400			

Мощность нагрева, Вт	D, мм
100	80
150	
200	119
300	
400	

ОБОГРЕВАТЕЛИ ПОВЫШЕННОЙ МОЩНОСТИ ОДР

- Увеличенная номинальная мощность обогревателей
- Регулирование температуры воздуха при помощи встроенного термостата
- Защита нагревательного элемента от перегрева выше 135 °С
- Увеличенная безопасность за счет сохранения температуры корпуса не выше 85 °С (кроме верхней части)
- Компактная конструкция — больше свободного пространства в шкафу
- Радиатор из анодированного алюминиевого профиля
- Функция саморегулирования позволяет избежать перегрева
- Винтовые зажимы обеспечивают надежное присоединение проводов
- Встроенный осевой вентилятор ускоряет теплообмен и значительно экономит электроэнергию



Технические характеристики	
Номинальное напряжение, В	230
Материал корпуса	Полиамид 66
Нагревательный элемент	Позистор
Степень защиты от пыли и влаги	IP20
Стойкость корпуса к аномальному нагреву и огню, °С	960
Температура эксплуатации, °С	-60...+70
Срок службы, лет	5
Гарантийный срок, год	1

ОБОГРЕВАТЕЛИ ПОВЫШЕННОЙ МОЩНОСТИ ОДР

АССОРТИМЕНТ



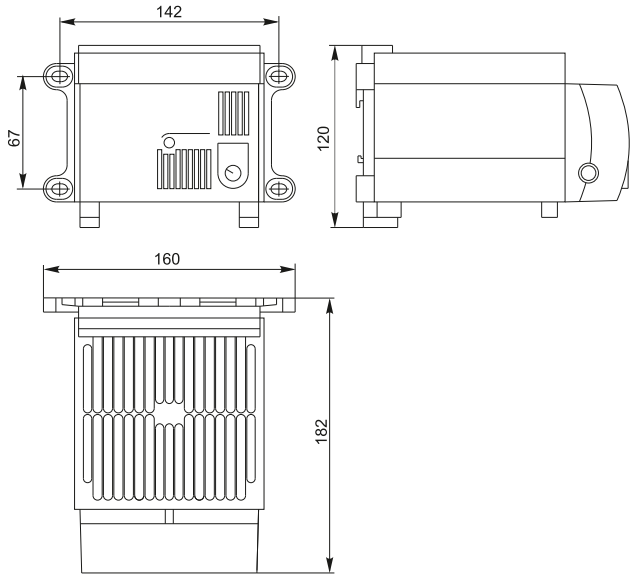

Наименование	Мощность нагрева, Вт	Макс. пусковой ток, А	Ток защитного АВ, А	Воздушный поток вентиля тора, м³/ч	L, мм	Масса, кг	Артикул
Обогреватель на DIN-рейку ОДР (вент.+терм.) 800Вт IP20	800	8,5	6	160	120	1,2	YOB30-0800-20
Обогреватель на DIN-рейку ОДР (вент.+терм.) 900Вт IP20	900	11	8	160	120	1,2	YOB30-0900-20
Обогреватель на DIN-рейку ОДР (вент.+терм.) 1000Вт IP20	1000	11	8	160	120	1,3	YOB30-1000-20
Обогреватель на DIN-рейку ОДР (вент.+терм.) 1200Вт IP20	1200	13	8	160	120	1,3	YOB30-1200-20